opesclamativo

opesclamativo.it

opesclamativo

Collezione

collection

OP! nasce nel 2021, dall'unione di tre menti diverse, che cooperano per tramandare le loro esperienze sul mondo della ceramica e allo stesso tempo per affinare le loro tecniche produttive, per ricercare nuovi materiali di qualità, per migliorare il loro design in modo da imporsi come leader nel settore dell'arredo bagno in Italia. Sarti della ceramica, cuciamo su misura il lavabo adatto alle Vostre esigenze, pionieri della sartoria ceramica, lo scopo è trasmettere passione, ambizione e artigianalità in ogni prodotto, con un design fresco ed innovativo.
OP! vuole portare il marchio **"Made in Italy"** sinonimo di eccellenza, qualità ed innovazione.

OP! *was born in 2021, from the union of three different minds, who cooperate to pass on their experiences on the world of ceramics and at the same time to refine their production techniques, to research new quality materials, to improve their design in in order to establish itself as a leader in the bathroom furniture sector in Italy. Tailors of ceramics, we tailor-made the washbasin suited to your needs, pioneers of ceramic tailoring, the aim is to convey passion, ambition and craftsmanship in each product, with a fresh and innovative design suitable for the fashions of the moment. OP! wants to carry the* ***"Made in Italy"*** *brand synonymous with excellence, quality and innovation.*

BUTLER

freestanding

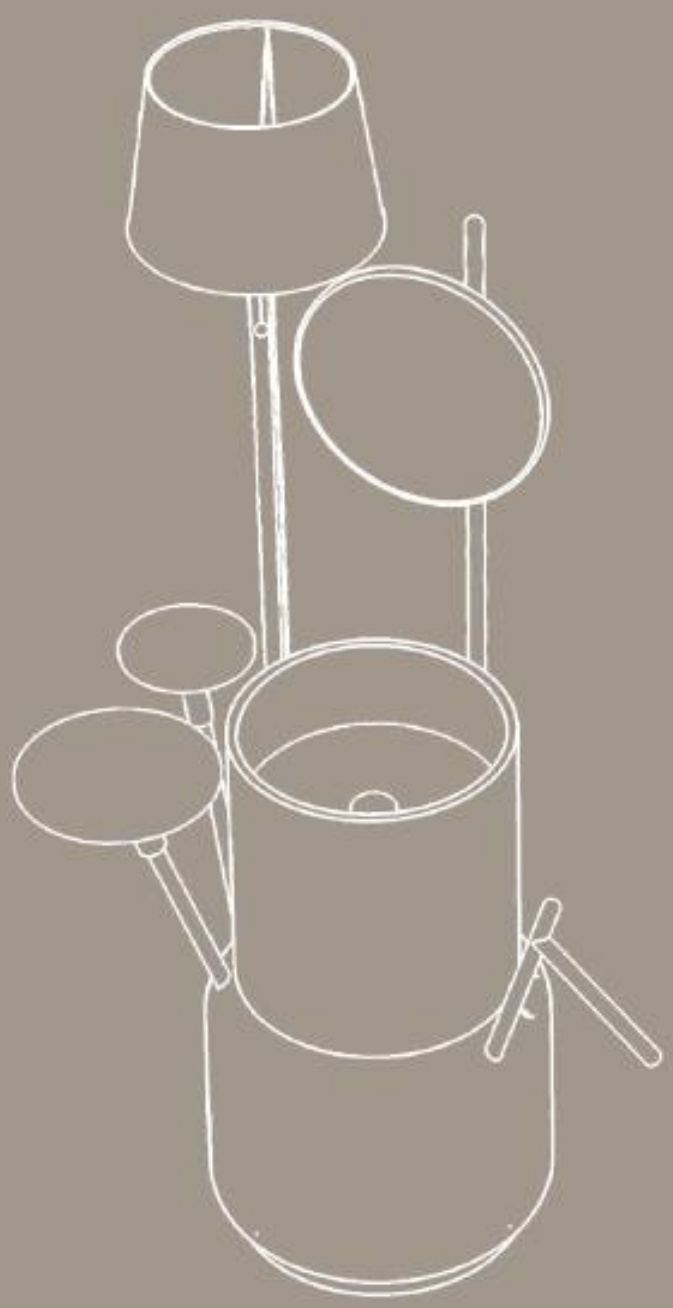

butler

Un fedele maggiordomo, che si occupa di organizzare tutto quello di cui si ha bisogno, innovativo, personalizzabile, ma soprattutto pioniere. Butler rappresenta un concept unico che rende gli ambienti preziosi. La poesia racchiusa nelle sue linee e la sua funzionalità, lo rendono un lavabo elegante e versatile, per nulla invadente fondendosi in atmosfere soft ed ambienti sofisticati. Le sue radici affondano nel passato, discendente degli antichi lavabi da camera: con i suoi originali accessori in legno e ceramica. Butler è al Vostro servizio!

A faithful butler, who takes care of organizing everything you need, innovative, customizable, but above all a pioneer. The Butler represents a unique concept that makes environments precious. The poetry contained in its lines and its functionality make it an elegant and versatile washbasin, not at all intrusive, merging into soft atmospheres and sophisticated environments. Its roots go back to the past, a descendant of the ancient bedroom washbasins: with its original wooden and ceramic accessories, the Butler is at your service!

designer Flavio Scalzo

op!

op!

COLORI

but

COLORS

tler

op!

op!

BUTLER

scarico a parete | *face wall drainage*

ATTENZIONE / *ATTENTION*
Predisporre un punto luce per presa lampada / *Prepareone light point for lamp socket.*

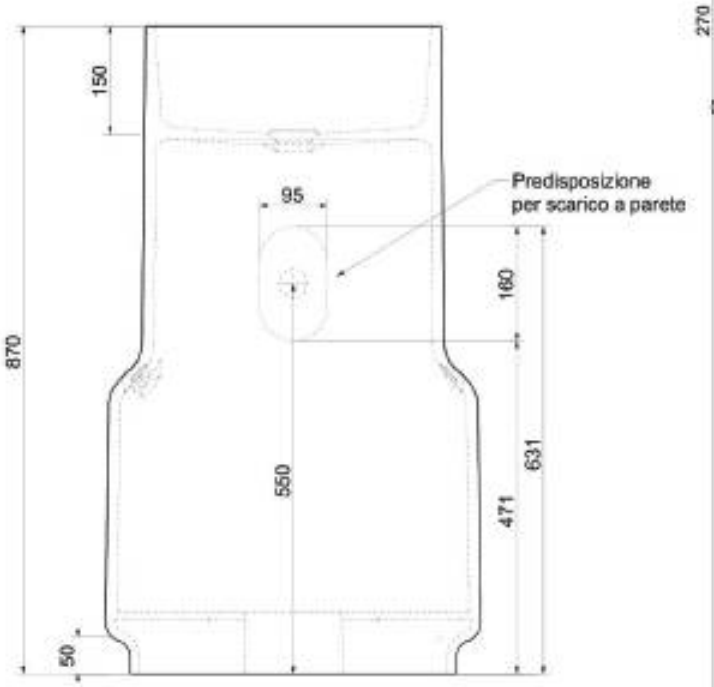

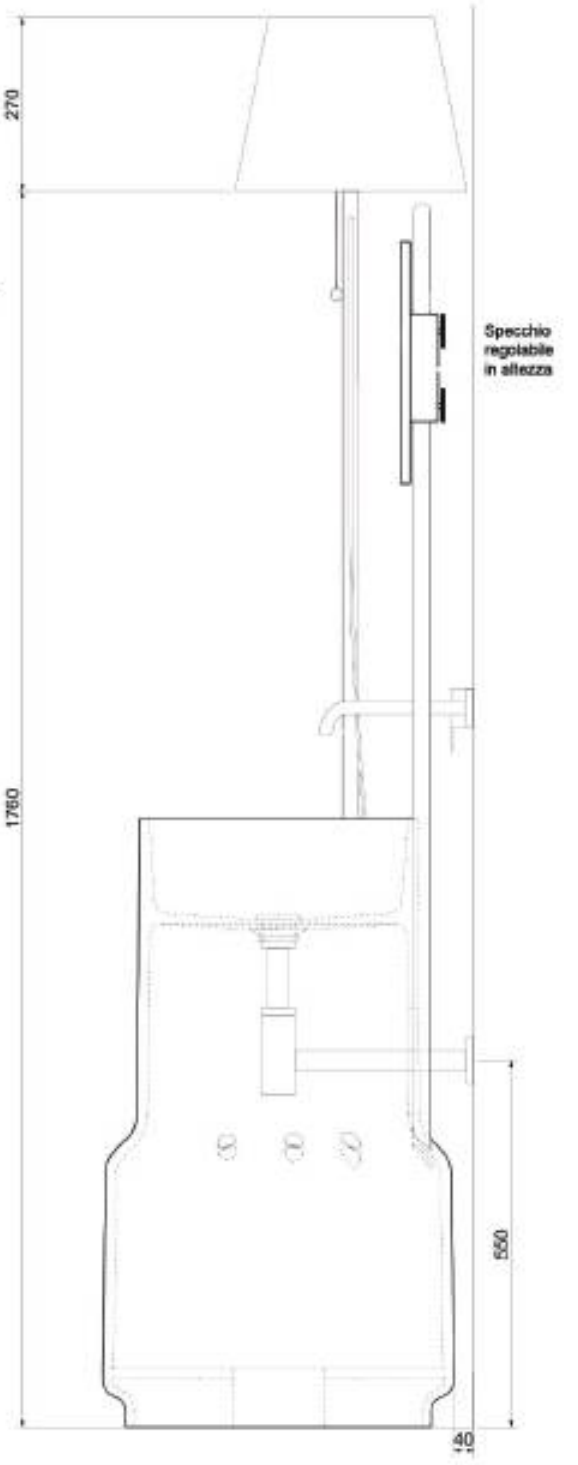

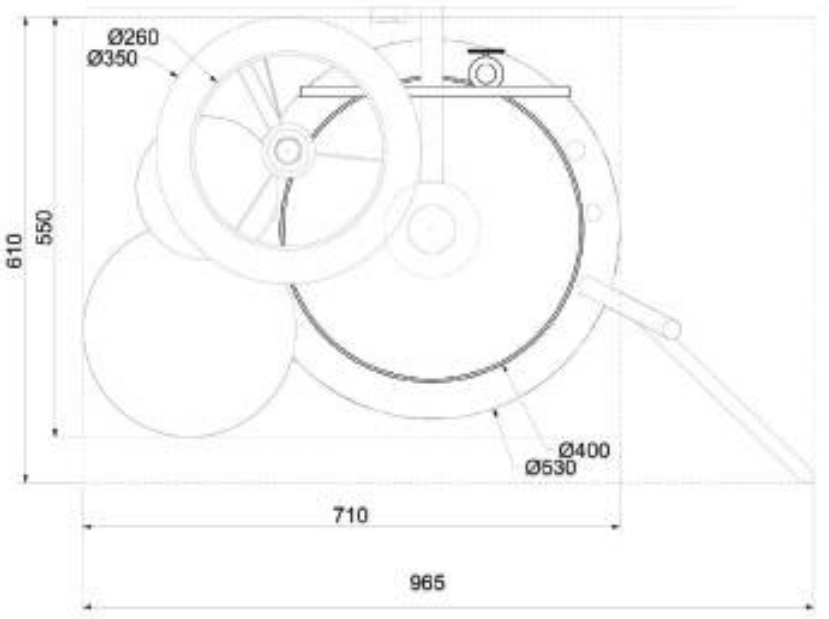

Bianco Lucido
Glossy *White*
cod. BTLWP

Colorato
Colored
cod. BTLWCP

BUTLER

scarico a terra | *floor drain*

ATTENZIONE / *ATTENTION*

Predisporre un punto luce per presa lampada / *Prepareone light point for lamp socket.*

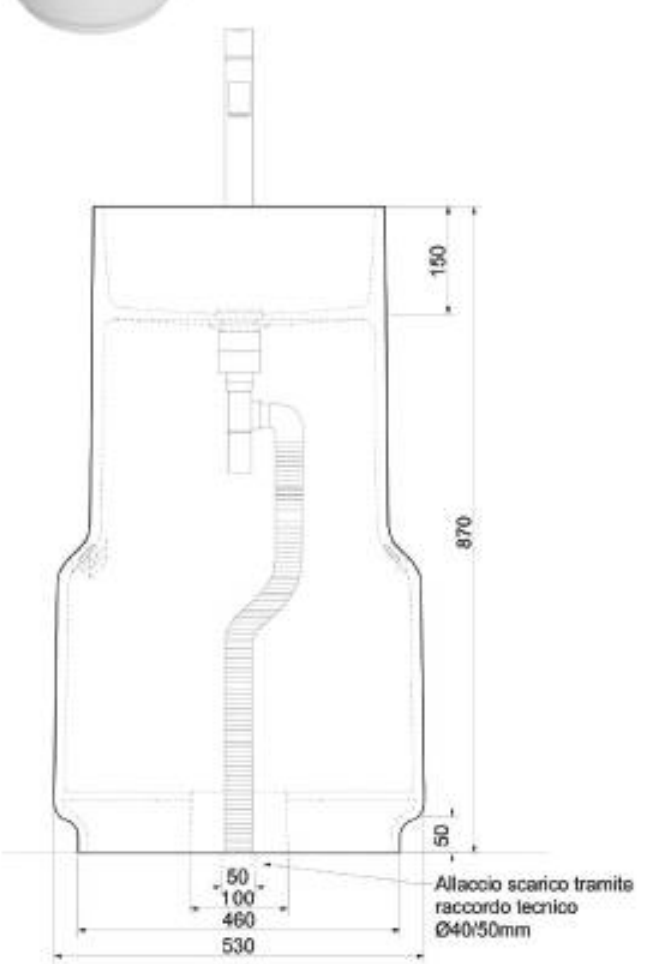

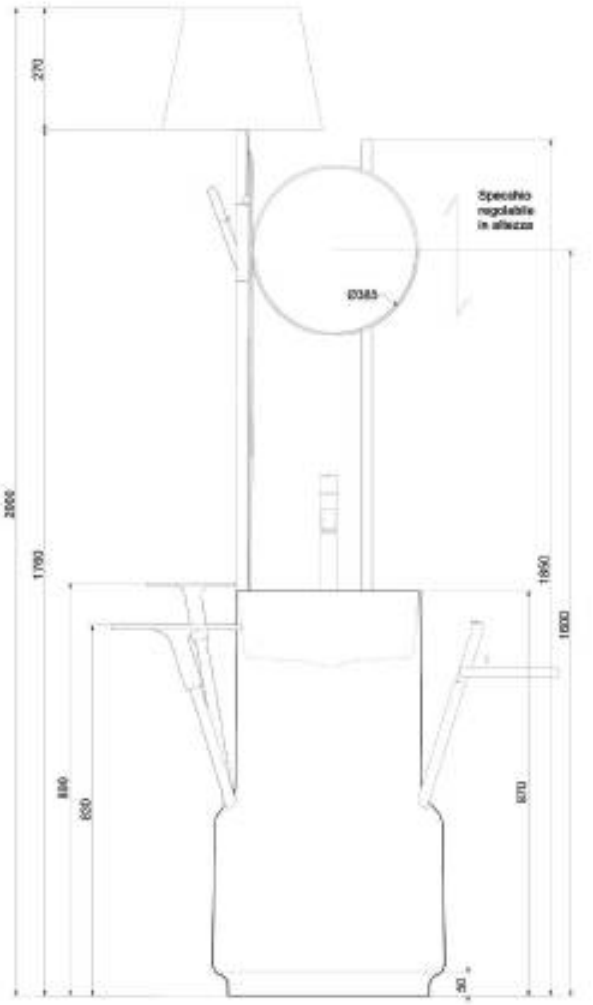

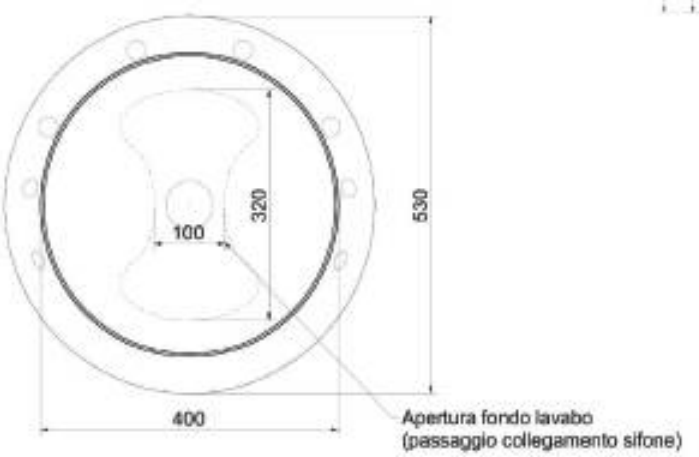

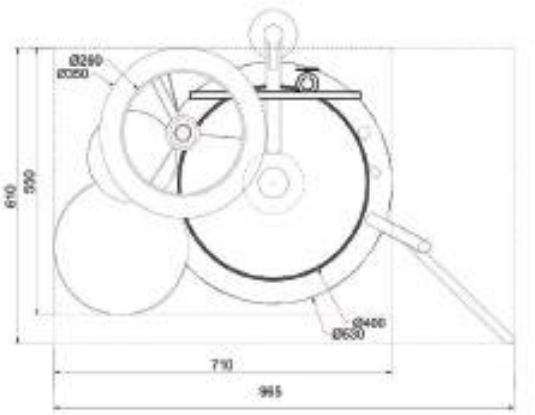

Bianco Lucido
Glossy *White*
cod. BTLWP

Colorato
Colored
cod. BTLWCP

BUTLER - ACCESSORI

butler - *accessories*

Kit Lampada legno Iroko naturale (escluso paralume)
Lamp kit natural Iroko wood (excluding lampshade)

Bianco Lucido / Glossy *White*	Colorato / *Colored*
cod. BLM	*cod. BLMC*

Paralume Cilindrico Ø40 h.22cm colore Beige | Cylindrical Lampshade Ø40 h.22cm Beige color

cod. BPC

Paralume 26-35 cm colore Beige | Lampshade 26-35 cm Beige color

cod. BPL

Specchio Ø38 legno Iroko naturale | *Mirror Ø38 natural Iroko wood*

Bianco Lucido/ Glossy *White*	Colorato / *Colored*
cod. BSP	*cod. BSPC*

Piatto Ø22 legno Iroko naturale | *Plate Ø22 natural Iroko wood*

Bianco Lucido/ Glossy *White*	Colorato / *Colored*
cod. BPT22	*cod. BPT22C*

Piatto Ø32 legno Iroko naturale | *Plate Ø32 natural Iroko wood*

Bianco Lucido/ Glossy *White*	Colorato / *Colored*
cod. BPT32	*cod. BPT32C*

Porta Asciugamani legno Iroko naturale | *Towel Holder natural Iroko wood*

Bianco Lucido/ Glossy *White*	Colorato / *Colored*
cod. BT	*cod. BTC*

Piletta click clack di scarico con tappo in ceramica | *Click clack drain with ceramic cap*

Bianco Lucido / Glossy *White*	Colorato / *Colored*
cod. OPCL	*cod. OPCLC*

Piletta click clack di scarico con tappo cromato | *Click clack drain with chrome cap*

Cromato / *Chrome*

cod. OPCC

Sifone a parete cromato | *Chrome wall siphon*

Cromato / *Chrome*

cod. OPSF

Kit Scarico | *Drain Kit*

Bianco / *White*

cod. OPKS

BUTLER - ACCESSORI

butler - *accessories*

Il Butler offre la possibilità di inserire gli accessori sia a destra che a sinistra, secondo lo schema suggerito. E' possibile in questo modo creare tantissime varianti, accontentando così le esigenze del cliente.

The Butler offers the possibility to insert the accessories both on the right and on the left, according to the suggested scheme. In this way, it is possible to create many variations, thus satisfying the customer's needs.

Tutti i fori sono dotati di tappi / *All holes are equipped with plugs.*

CUSHION

appoggio

sit-on

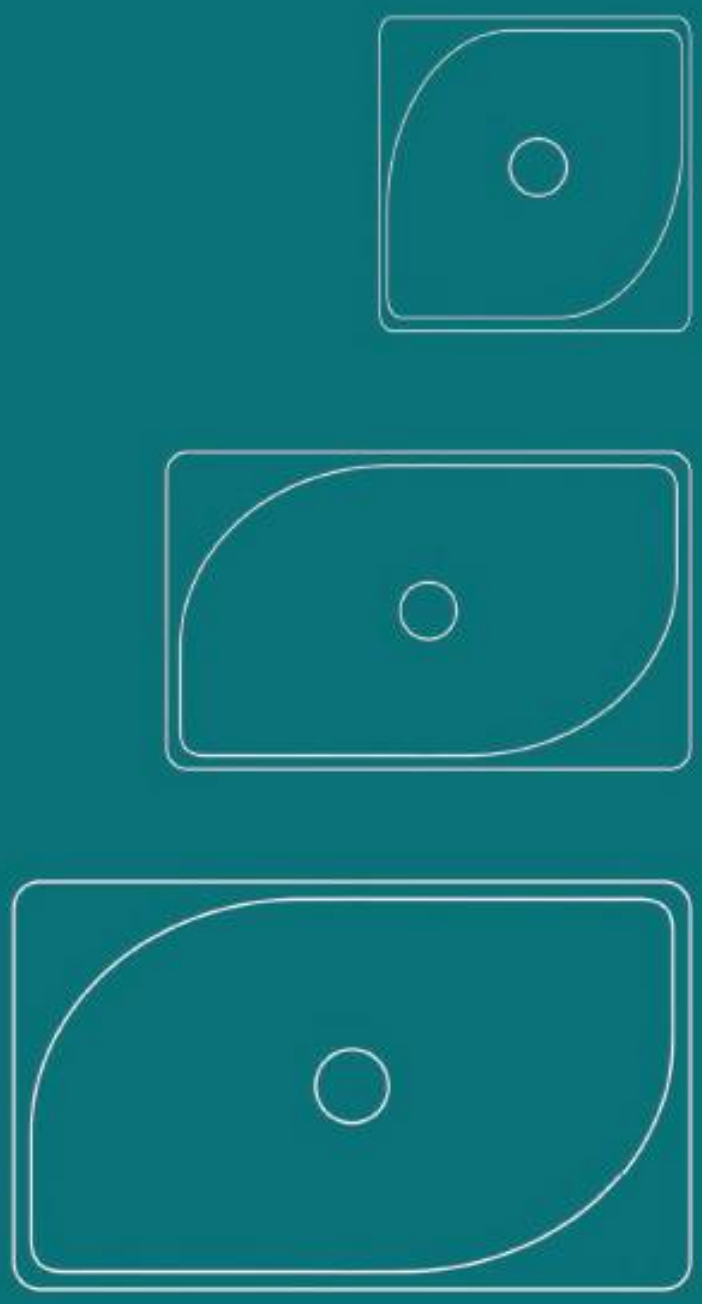

cushion

Cushion, "cuscino": una parola tanto antica, come antica è la ceramica. Proprio l'unione tra le antiche arti e la sinuosità di queste linee dà vita a questa collezione, con radice nel passato ed uno sguardo all'avvenire.

The Cushion, "cushion": a word as ancient as ceramic is.
Precisely the union between the ancient arts and the sinuosity of these lines gives life to this collection, with in roots past and a look to the future.

designer Flavio Scalzo

CUSHION 45X45

CUSHION 45X45

CUSHION 60X40

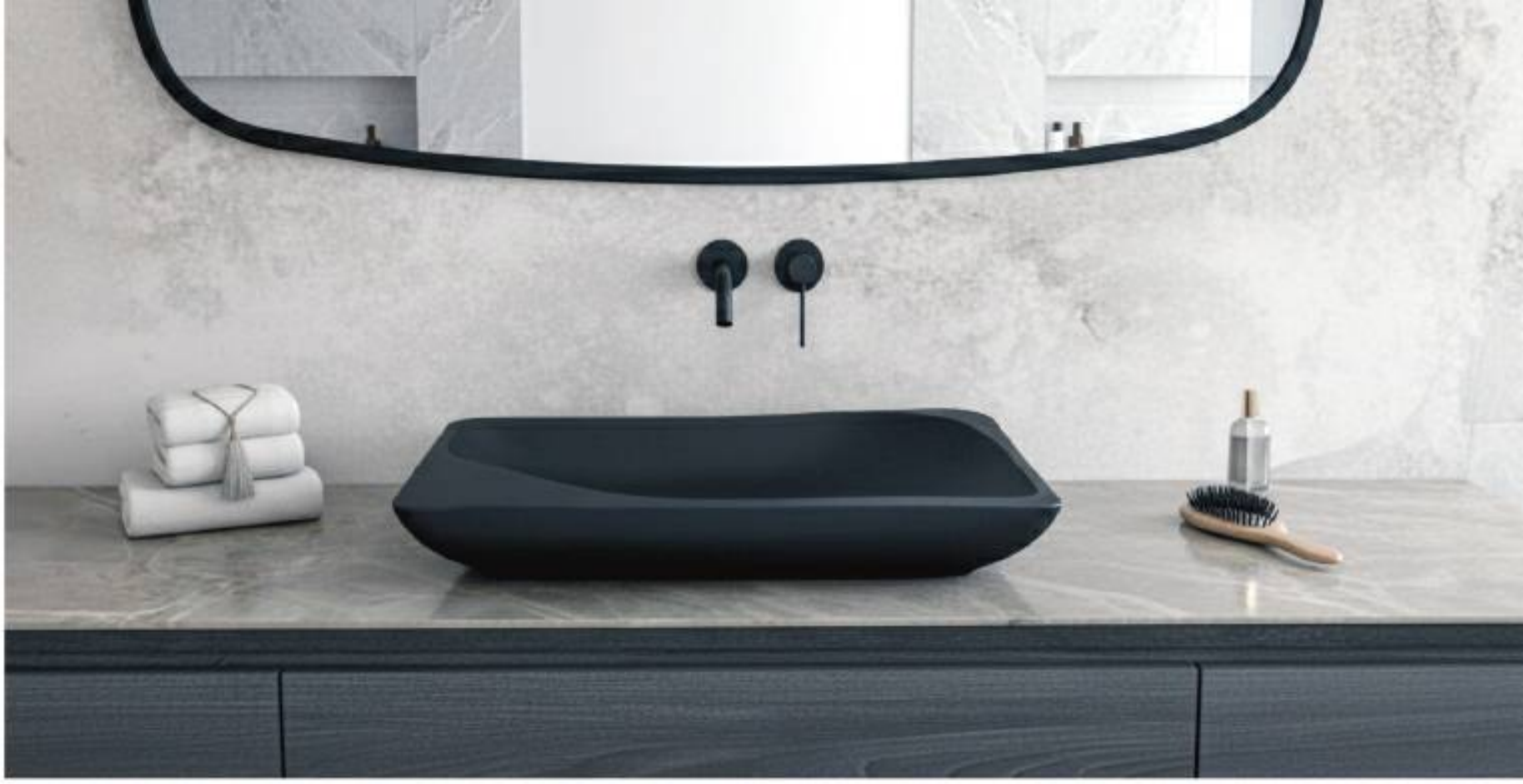

CUSHION 75X45

CUSHION

op!

CUSHION 75X45

CUSHION 45X45

appoggio | *sit-on*

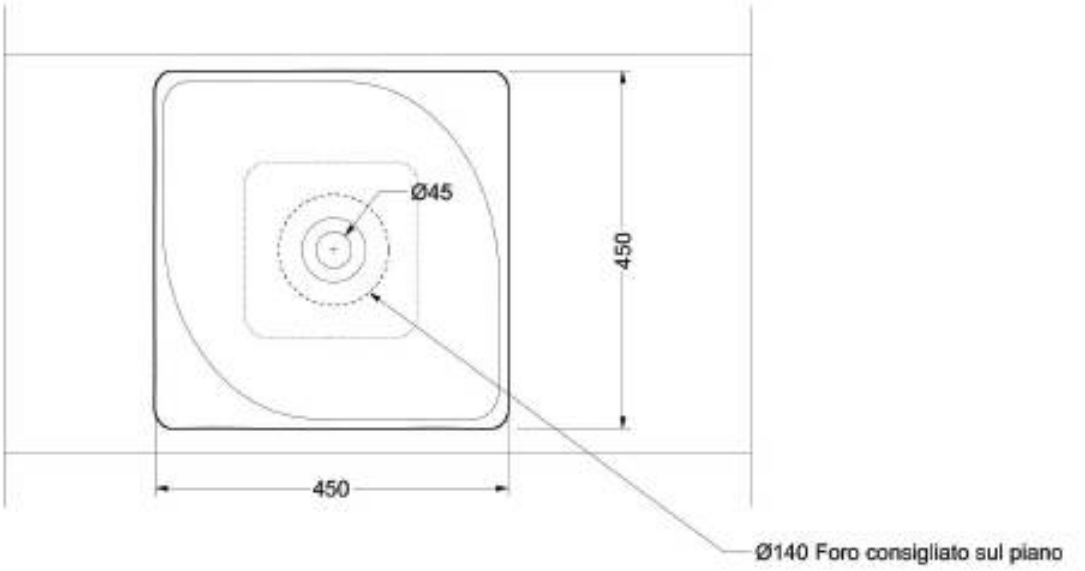

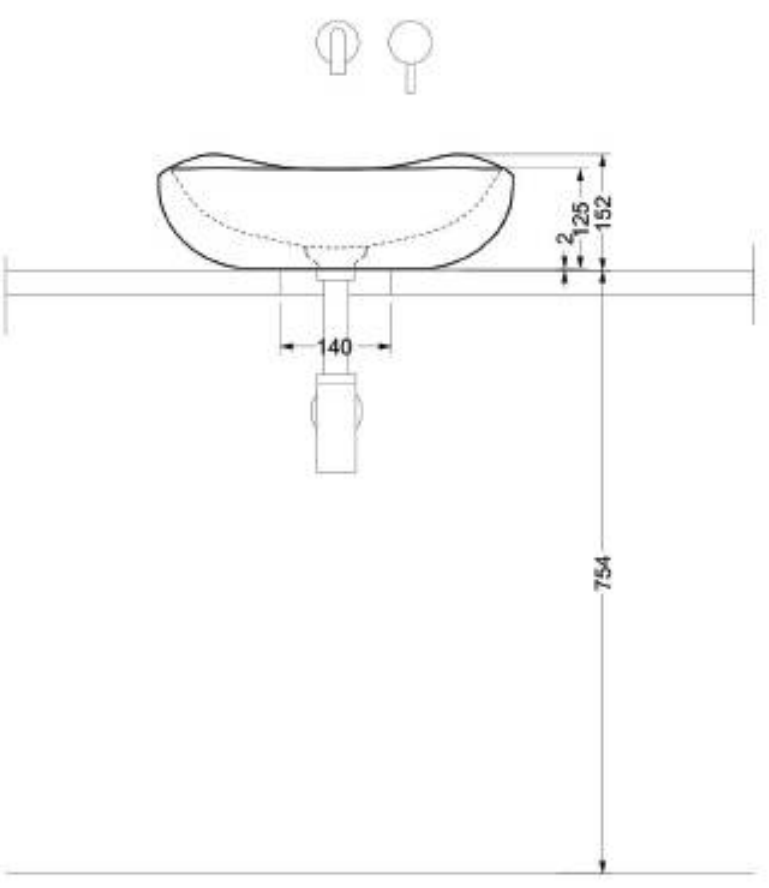

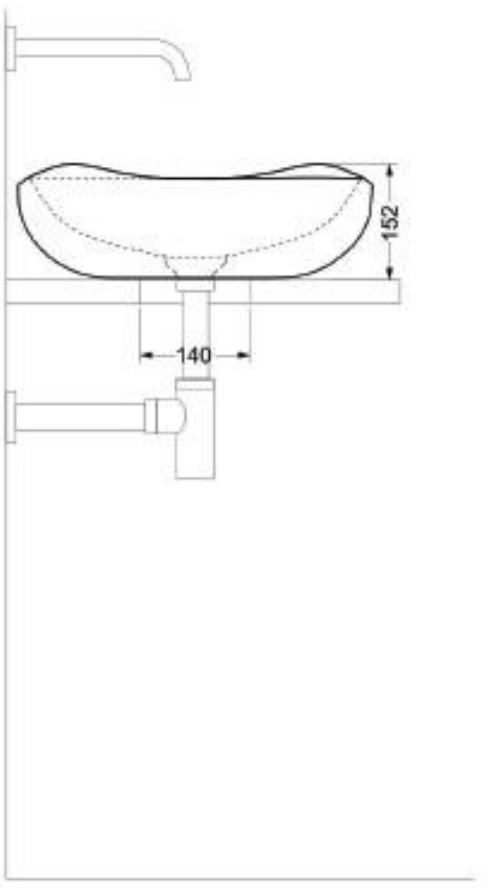

Bianco Lucido / *Glossy White*
cod. CS45

Colorato / *Colored*
cod. CS45C

CUSHION 60X40

appoggio | *sit-on*

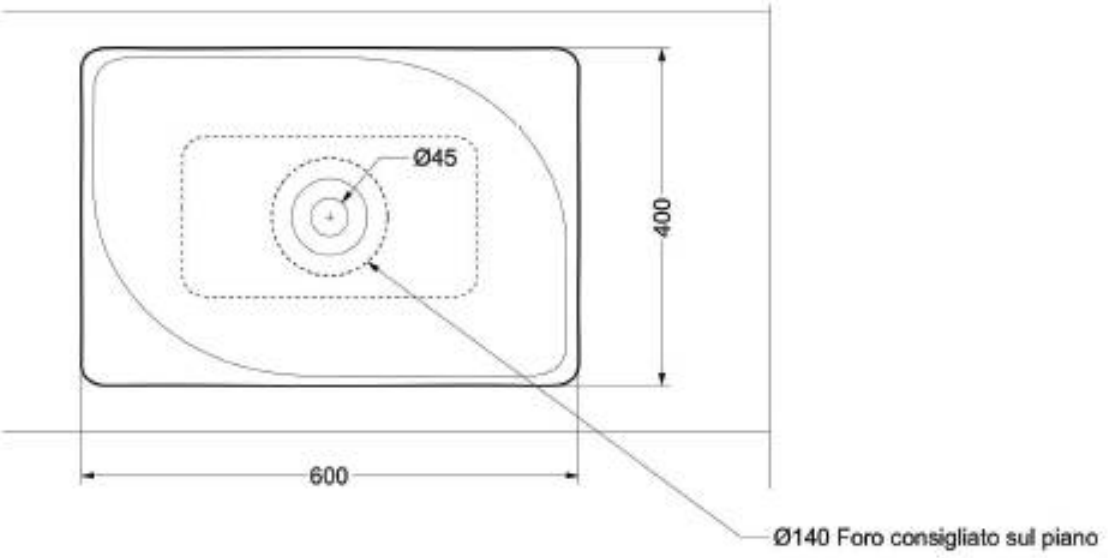

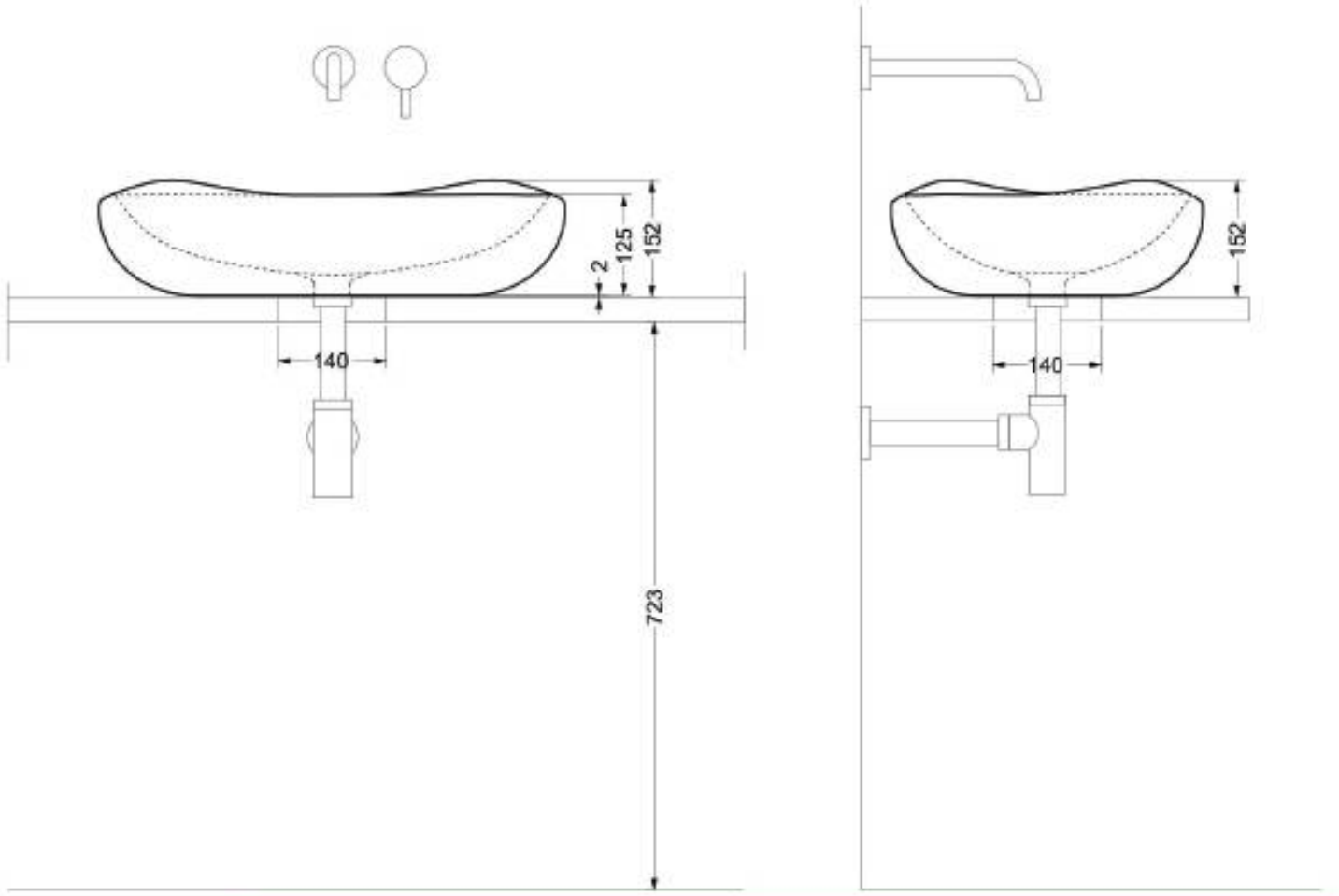

Bianco Lucido / Glossy *White*
cod. CS60

Colorato / *Colored*
cod. CS60C

CUSHION 75X45

appoggio | *sit-on*

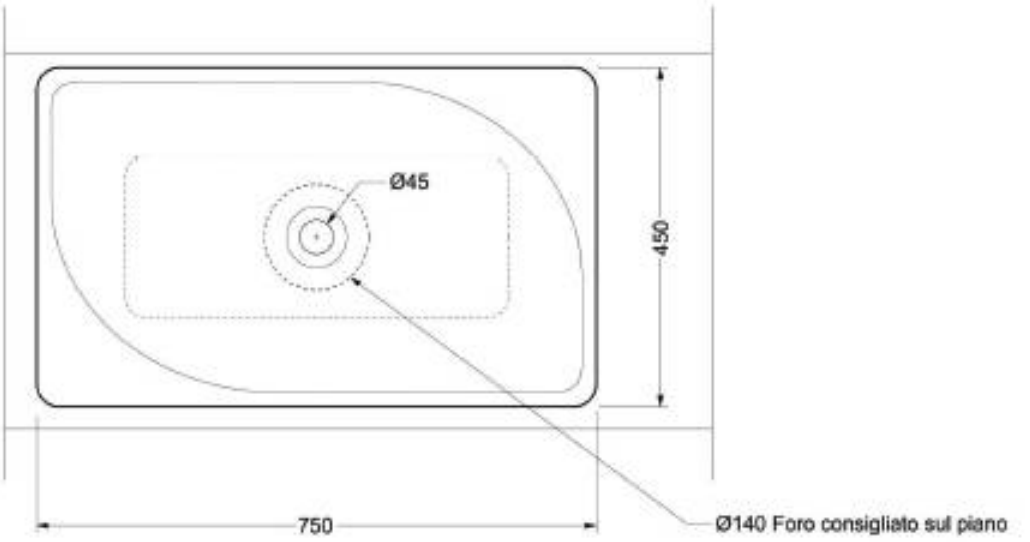

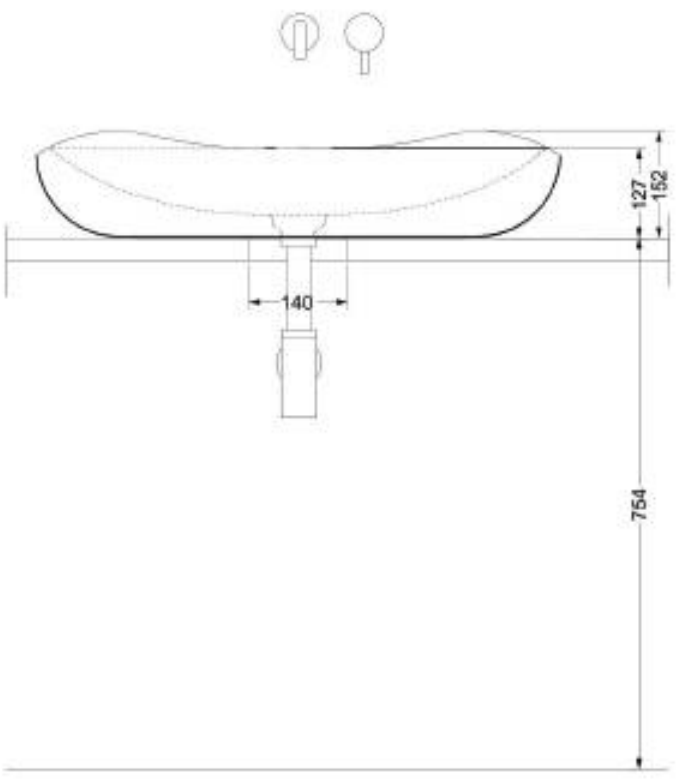

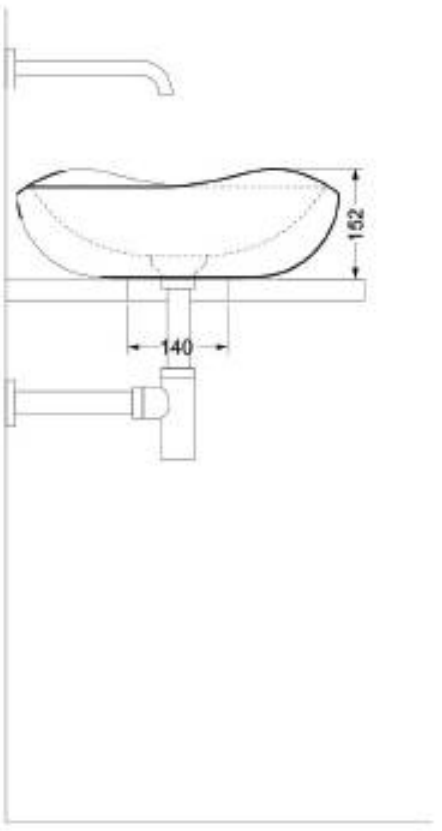

Bianco Lucido / Glossy *White*

Colorato / *Colored*
cod. CS75C

op!

AQUA

appoggio

sit-on

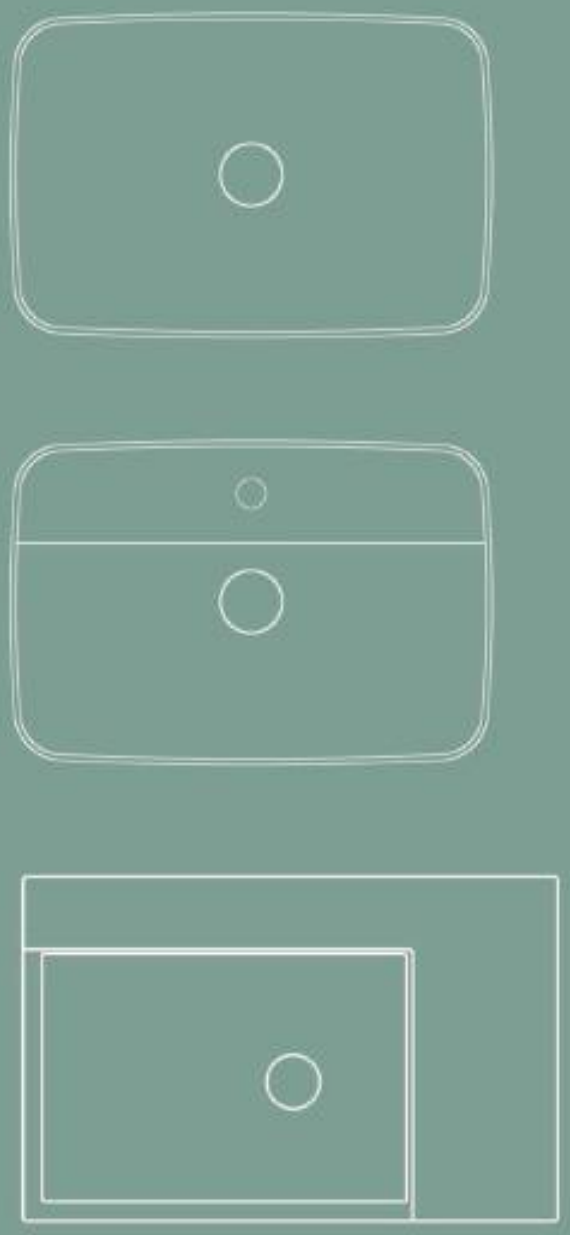

op!

aqua

"Aqua", progetto senza limiti,
con linee che si adattano ad
ogni ambiente.
Tre forme dal design minimale.

"Aqua", a project without limits,
with lines that adapt to any environment.
Three shapes with minimal design.

NINFEA RUB

NINFEA

IBISCO

AQUA

op!

NINFEA 60x40

appoggio | *sit-on*

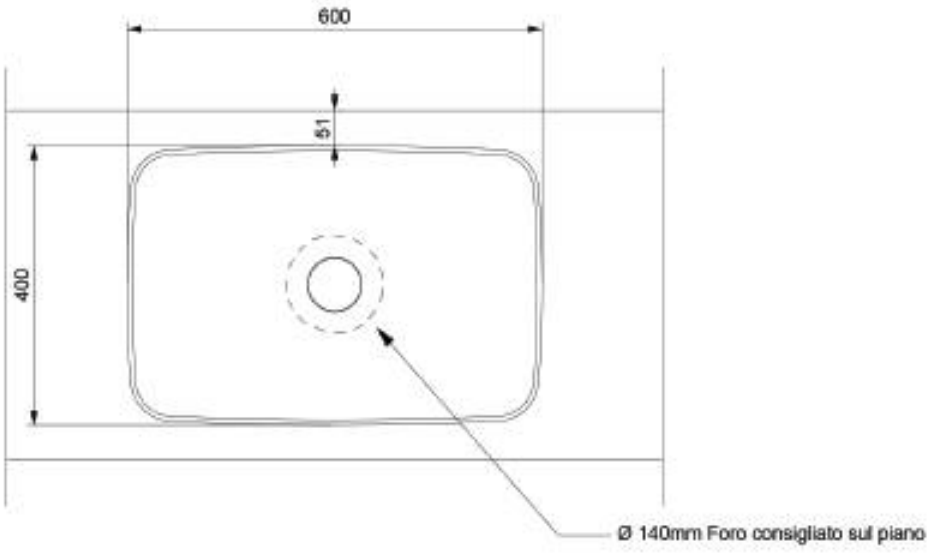

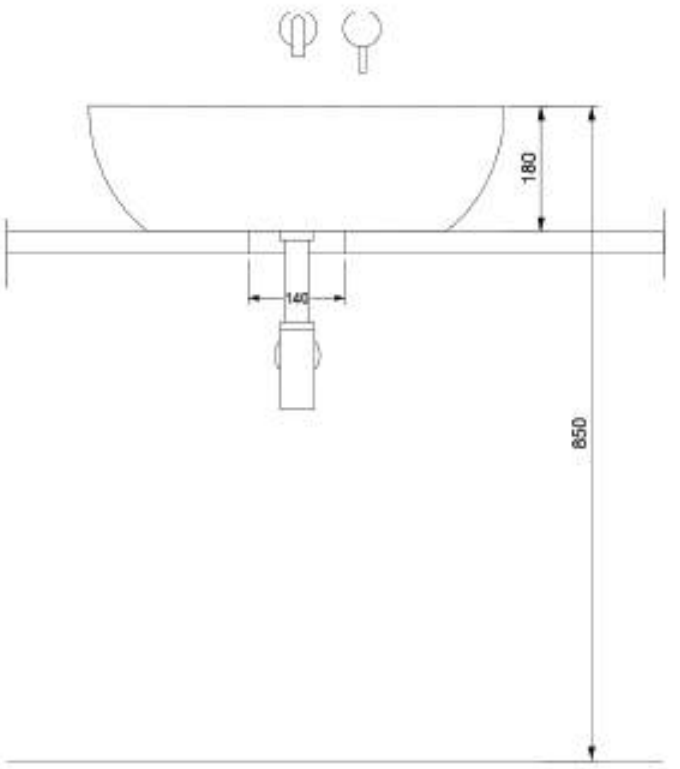

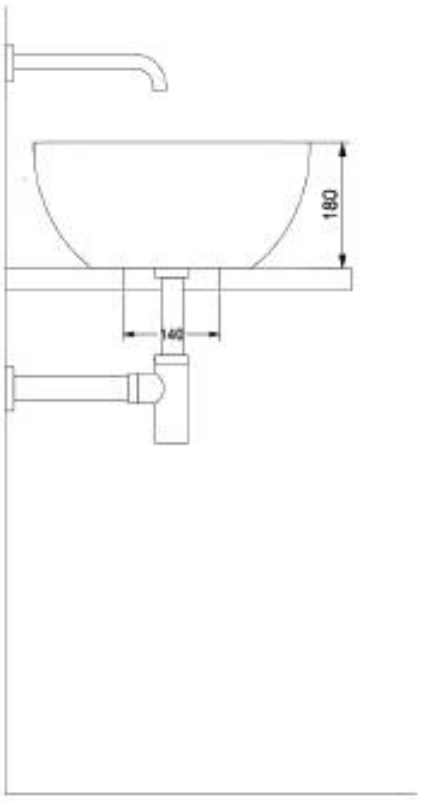

Bianco Lucido / *Glossy White*
cod. **AN60**

Colorato / *Colored*
cod. **AN60C**

NINFEA 60x40
Rub
appoggio | *sit-on*

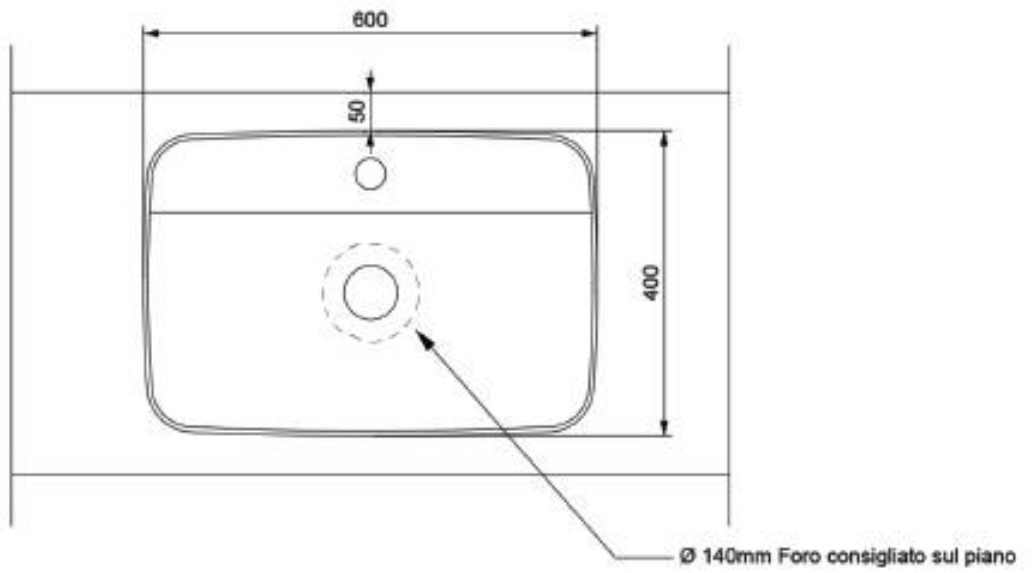

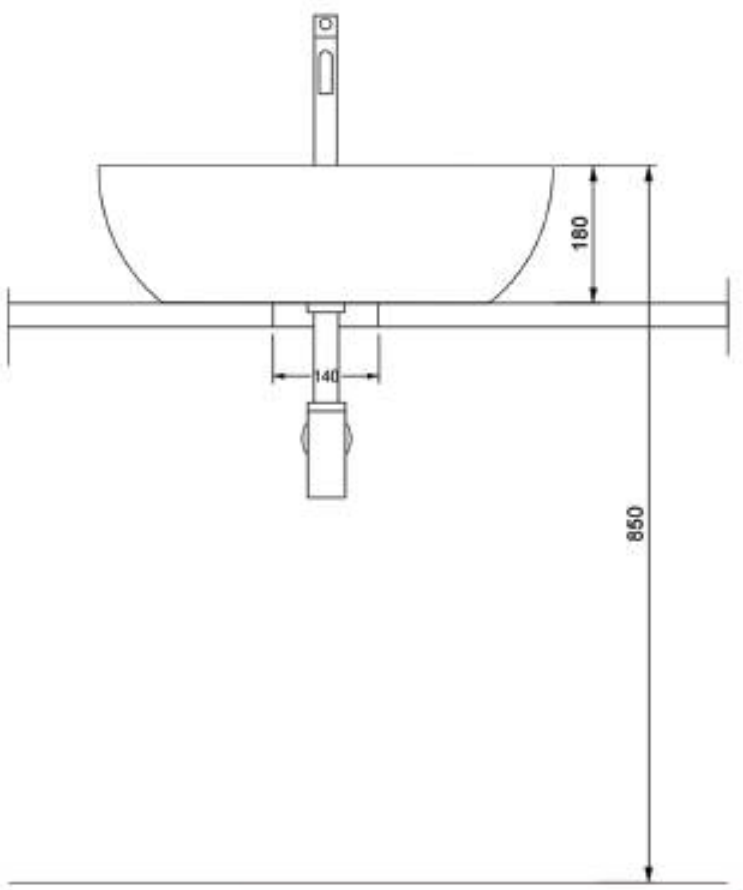

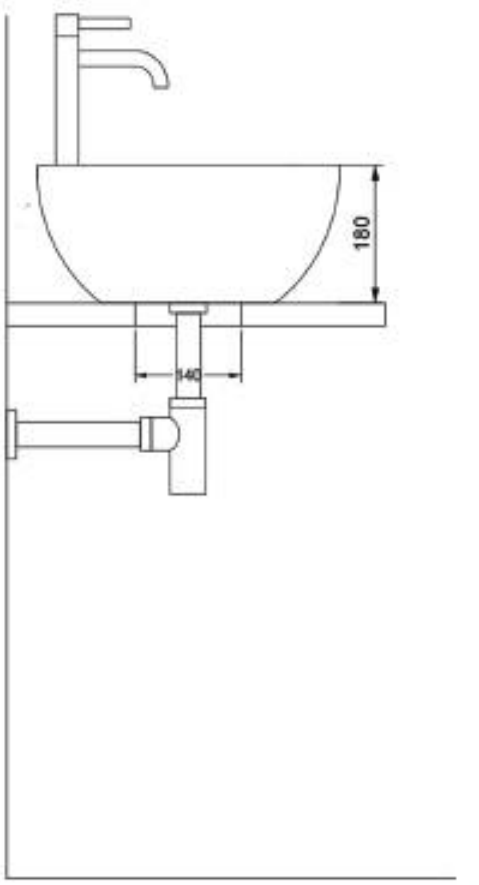

Bianco Lucido / *Glossy White*
cod. **AN60RB**

Colorato / *Colored*
cod. **AN60RBC**

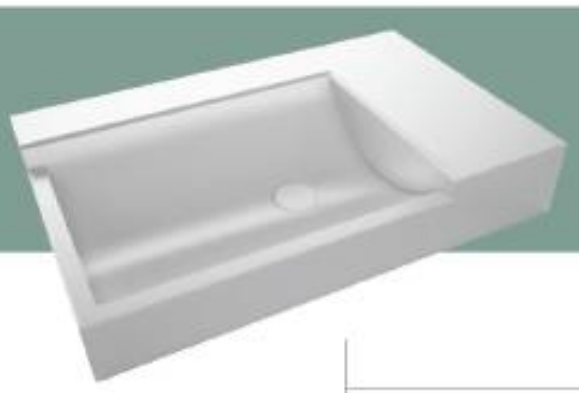

IBISCO 70x45

appoggio | *sit-on*

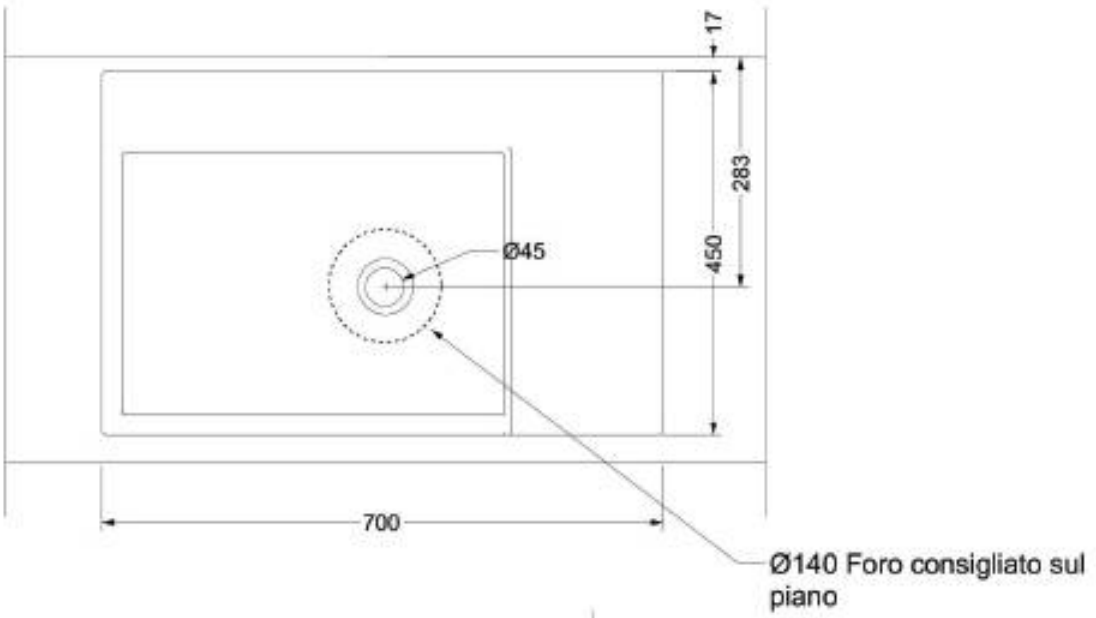

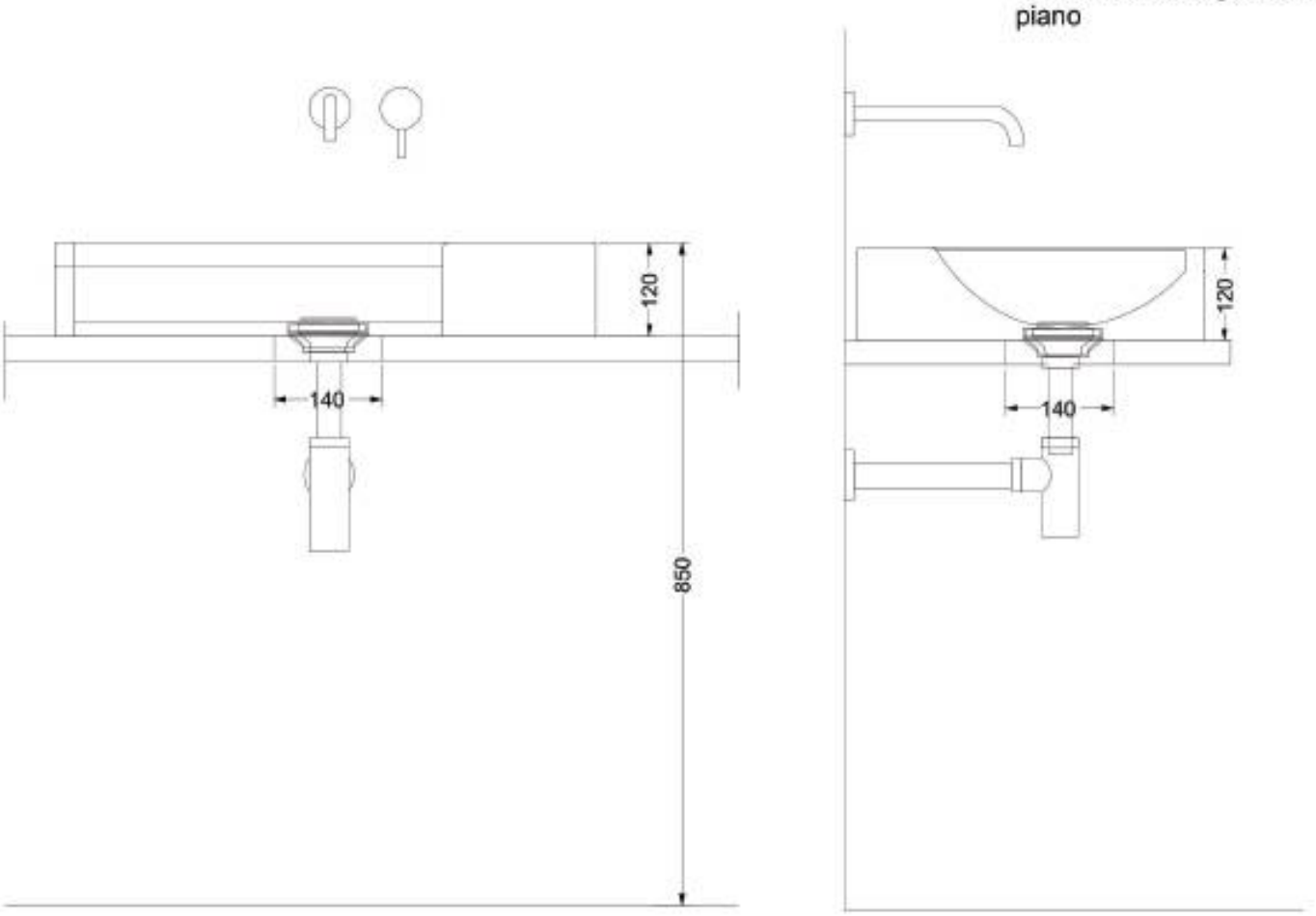

Prezzo | *Price*

Bianco Lucido / Glossy *White*
cod. AI70

Colorato / *Colored*
cod. AI70C

op!

FIUMELATTE

appoggio

sit-on

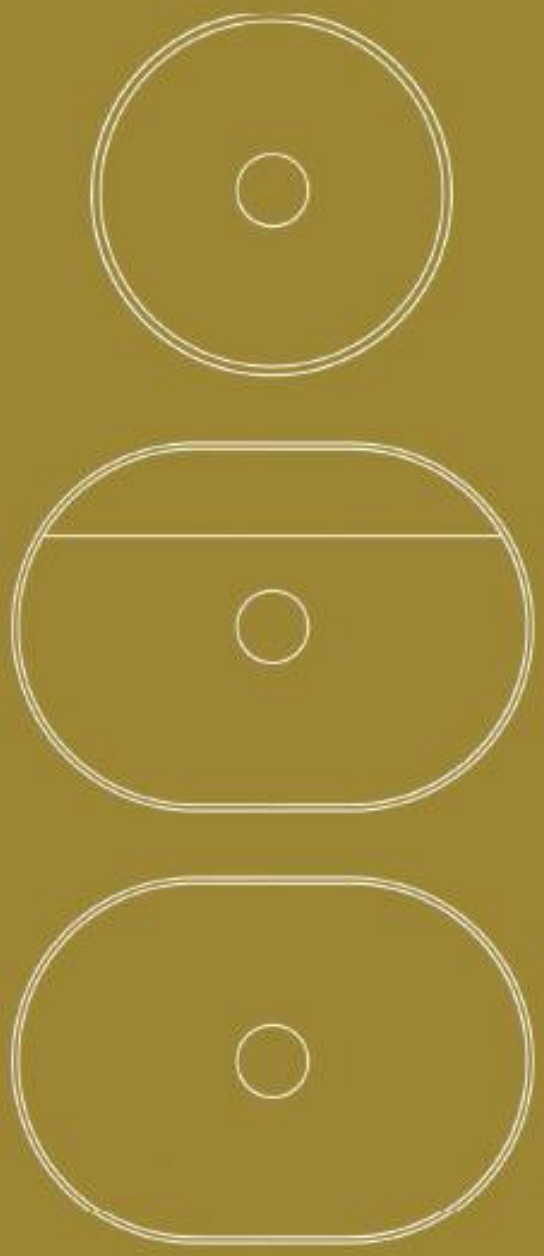

op!

fiumelatte

Nasce da una grotta, uscendo dalle fessure della roccia, l'acqua candita e spumeggiante suscita un incredibile interesse, semplice ma con eleganza.

Born from a cave, emerging from the cracks in the rock, the sparkling and candied water arouses an incredible interest, simple but with elegance.

FIUMELATTE 60x42

FIUMELATTE

op!

BACINELLO LISCIO

BACINELLO RUB

BACINELLO LISCIO

BACINELLO LISCIO h18

BACINELLO PIEDE h18

FIUMELATTE

FIUMELATTE 42 h 18
PIEDE

appoggio | *sit-on*

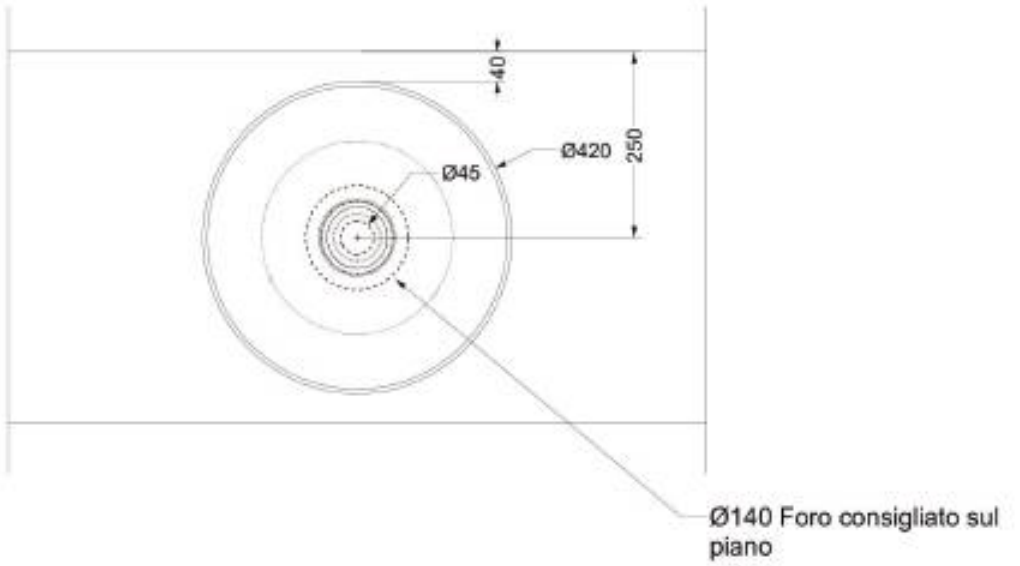

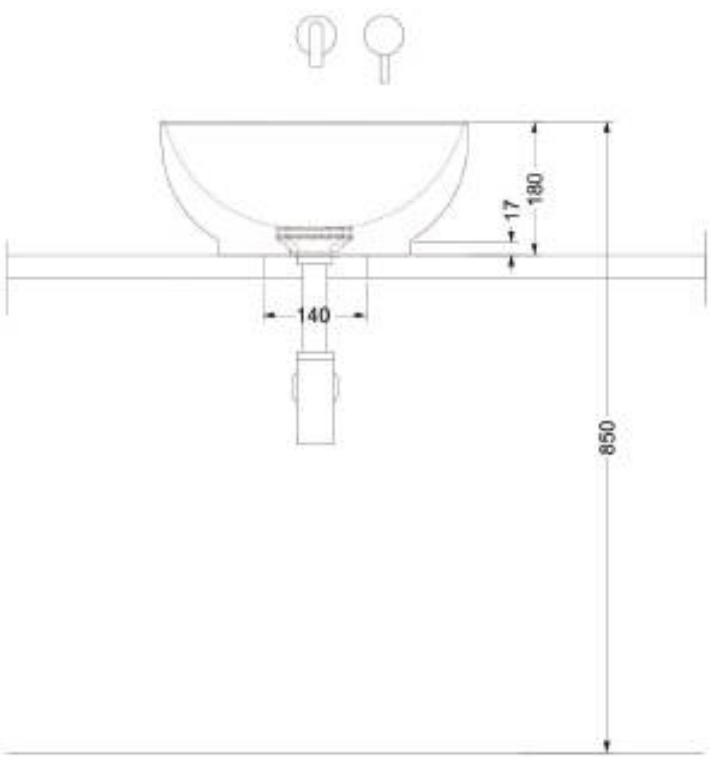

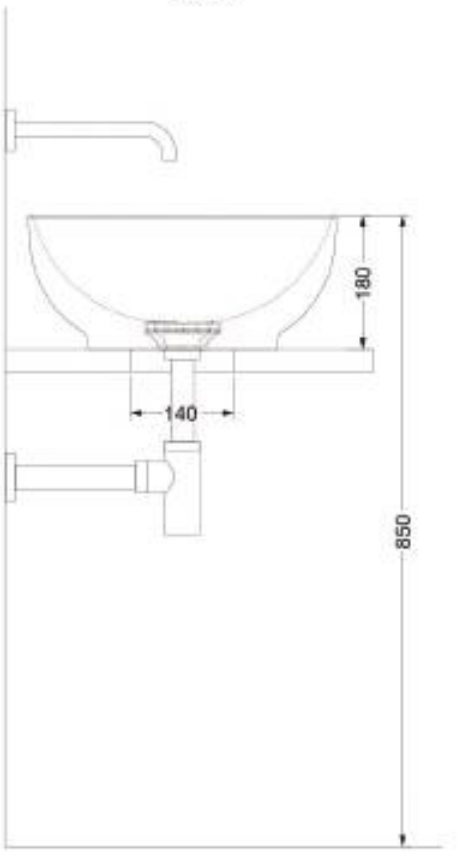

Bianco Lucido / Glossy *White*
cod. FL42

Colorato / *Colored*
cod. FL42C

FIUMELATTE 42 h 18 liscio

appoggio | *sit-on*

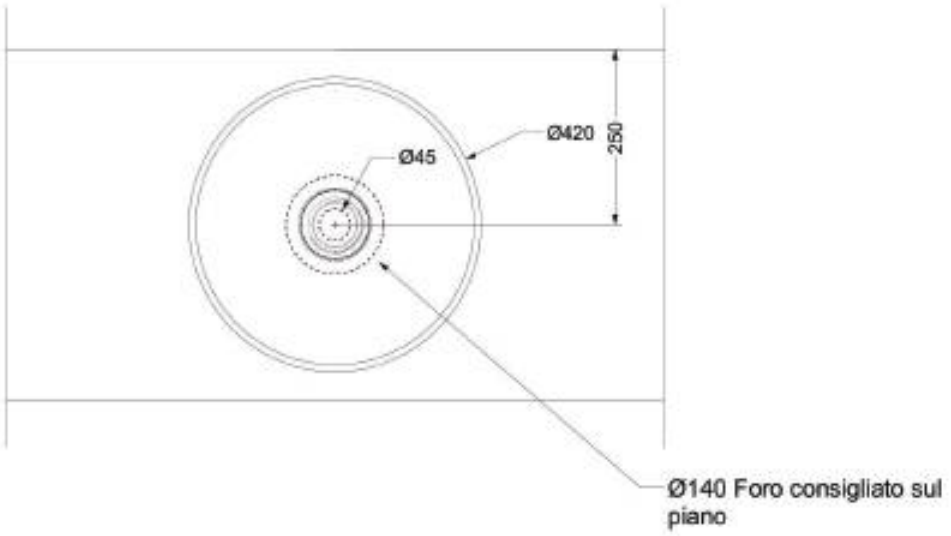

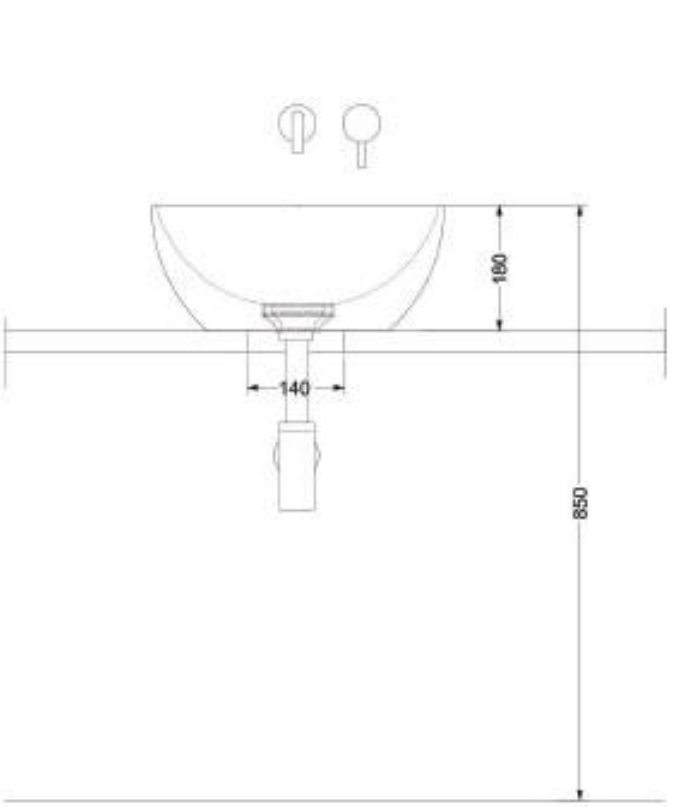

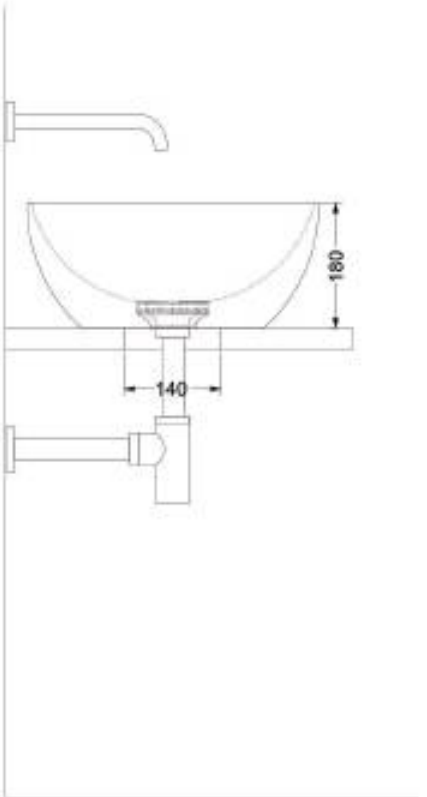

Bianco Lucido / *Glossy White*
cod. FL42S

Colorato / *Colored*
cod. FL42SC

FIUMELATTE 60x42

PIEDE

appoggio | *sit-on*

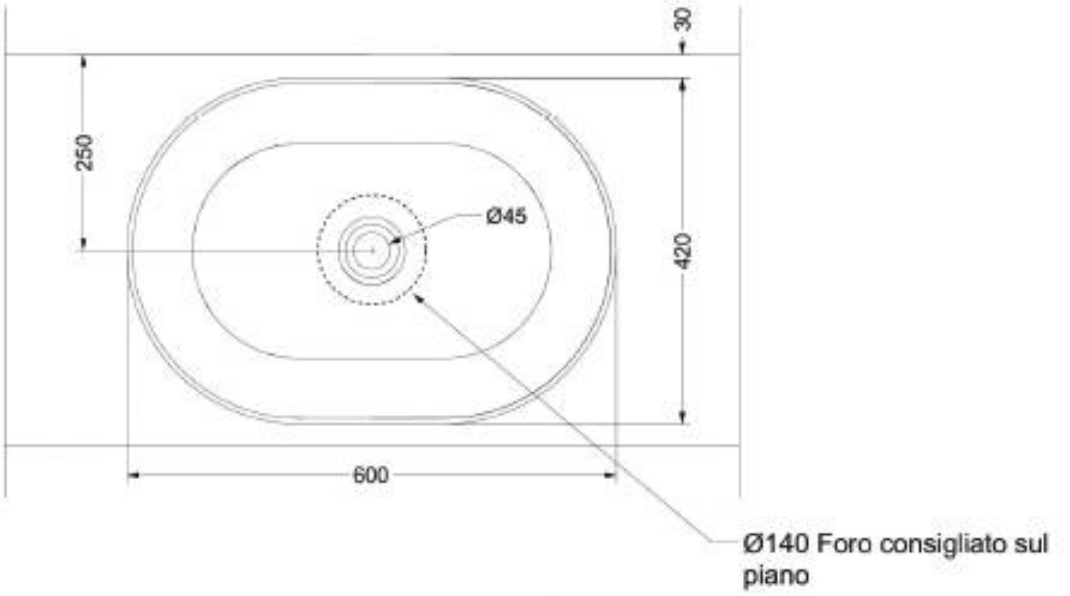

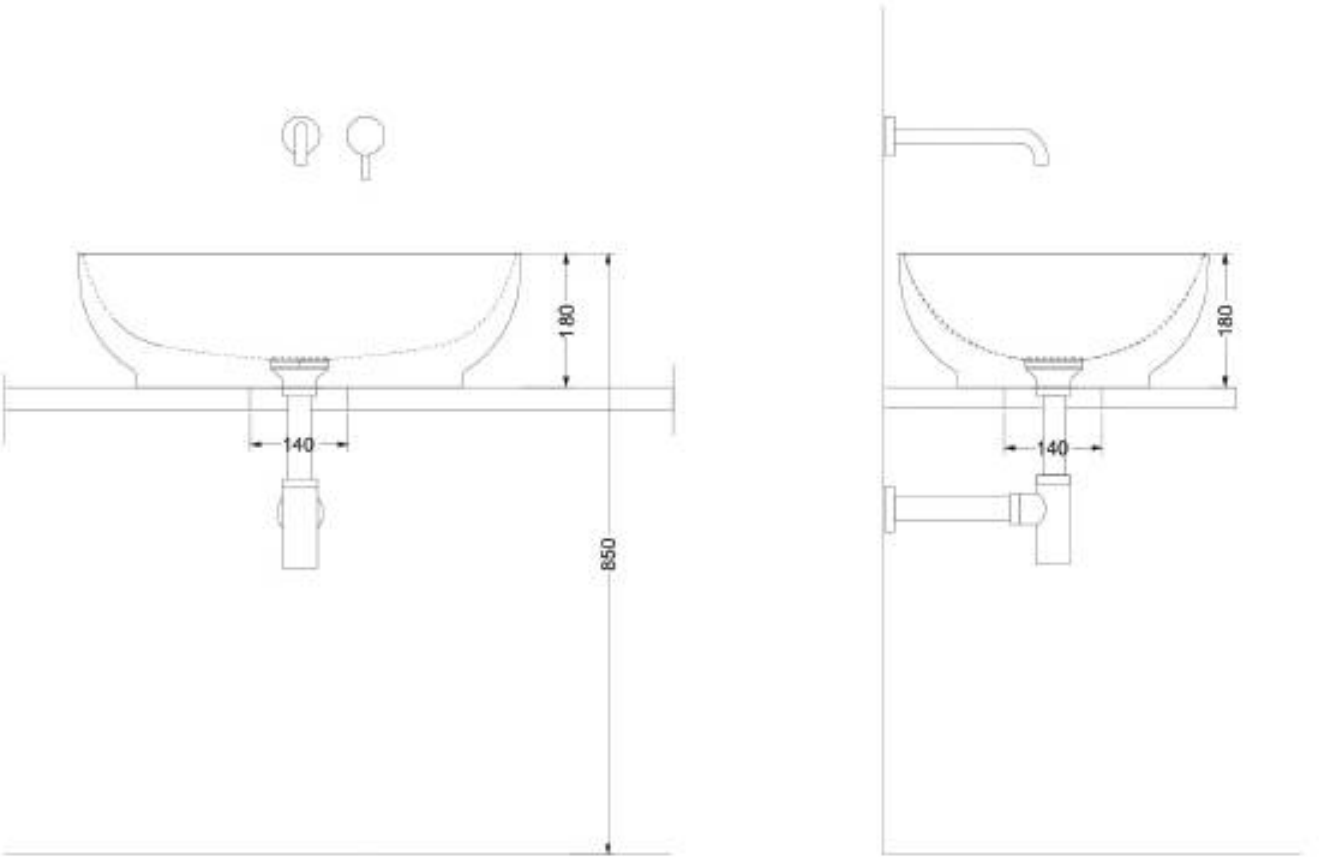

Bianco Lucido / Glossy *White*

cod. FL60

Colorato / *Colored*

cod. FL60C

FIUMELATTE 60x42

appoggio | *sit-on*

Liscio | no foot

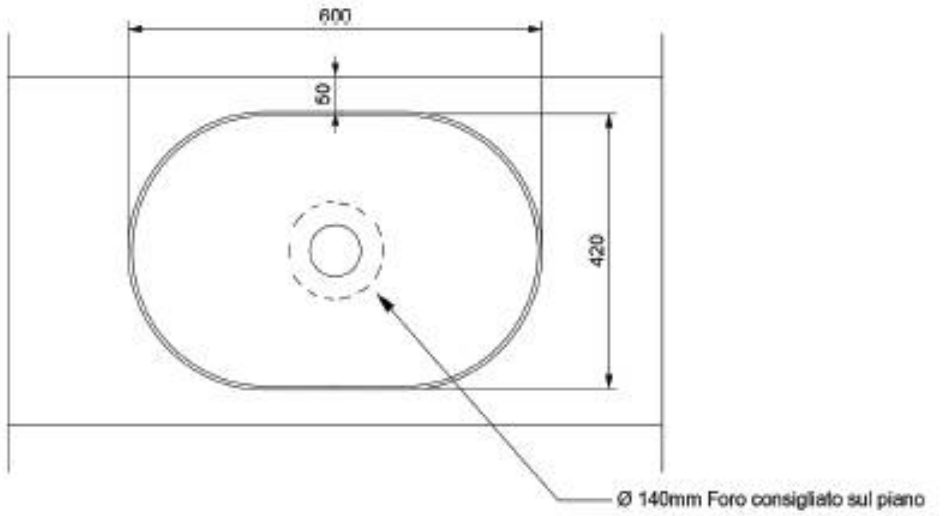

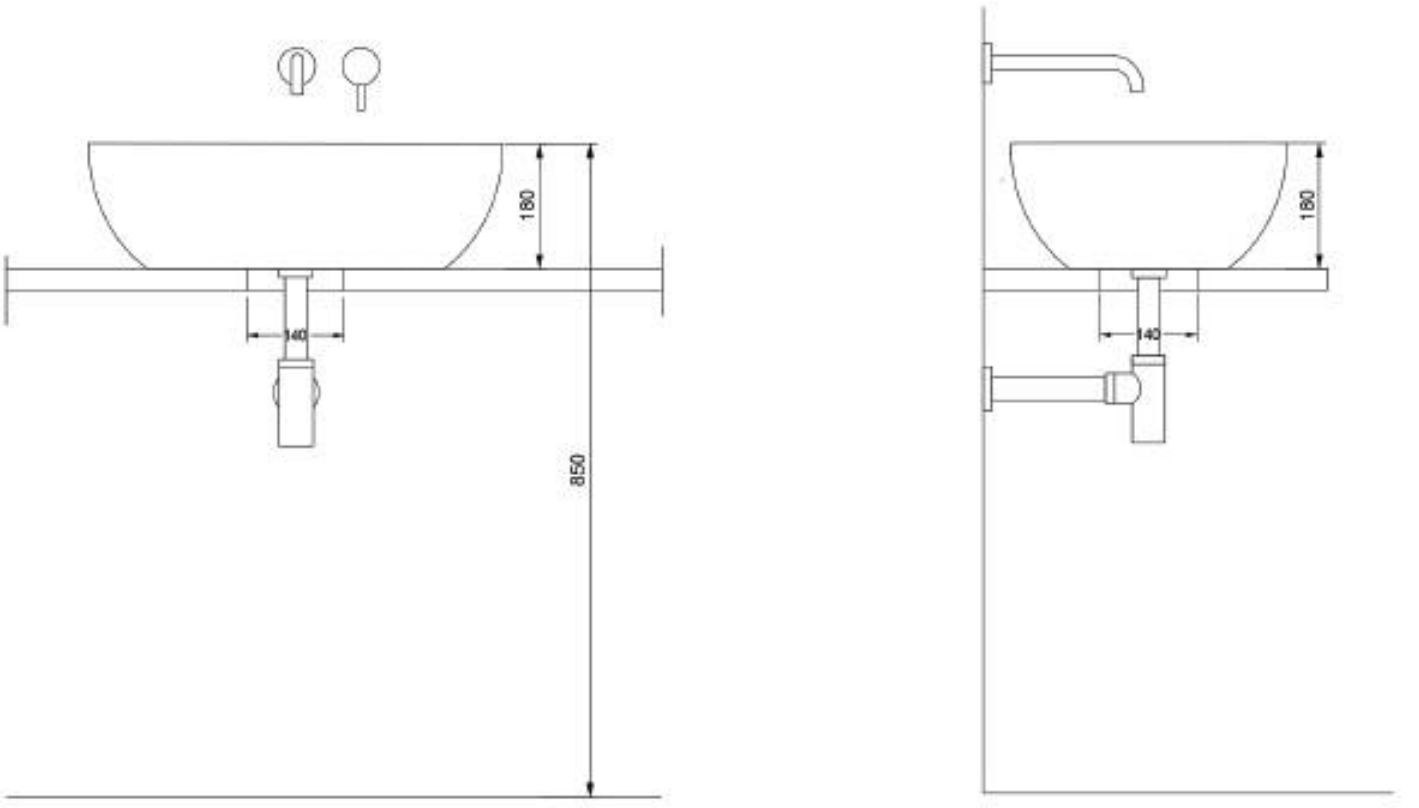

Bianco Lucido / Glossy *White*

cod. **BC60NP**

Colorato / *Colored*

cod. **BC60NP**

FIUMELATTE 60x42

Rub

appoggio | *sit-on*

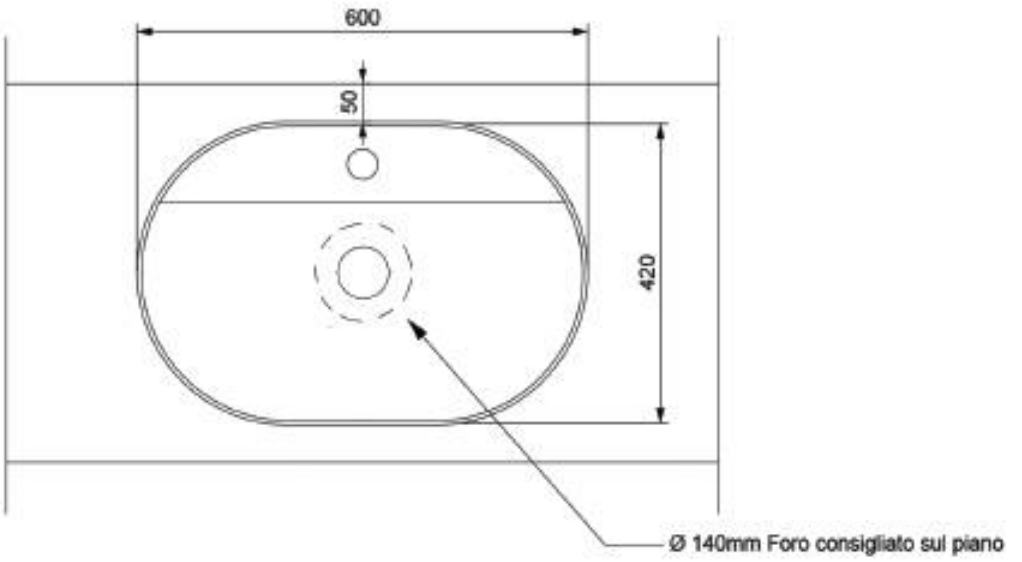

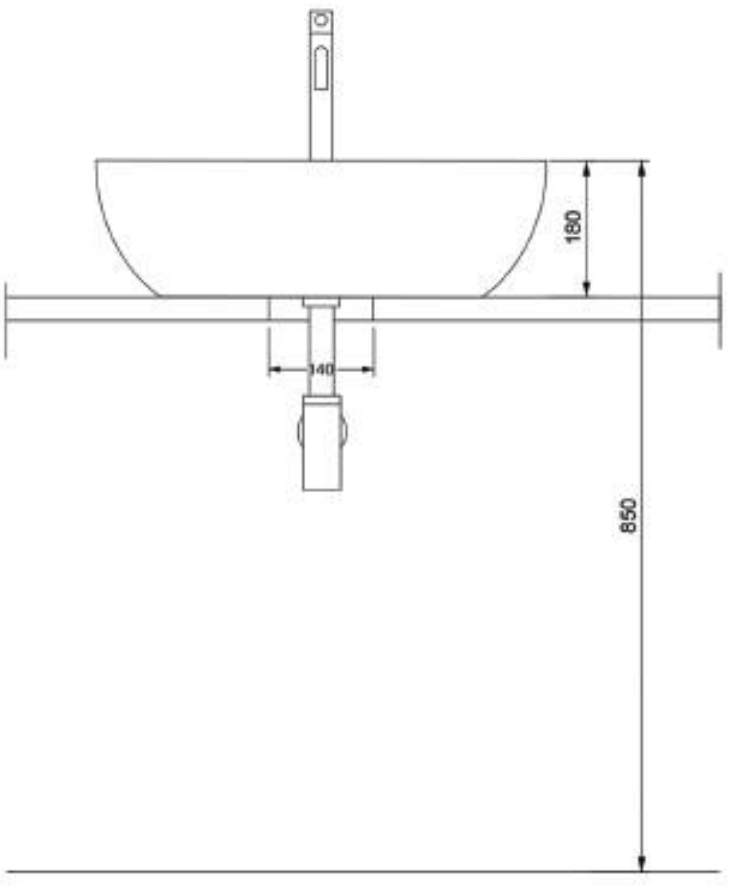

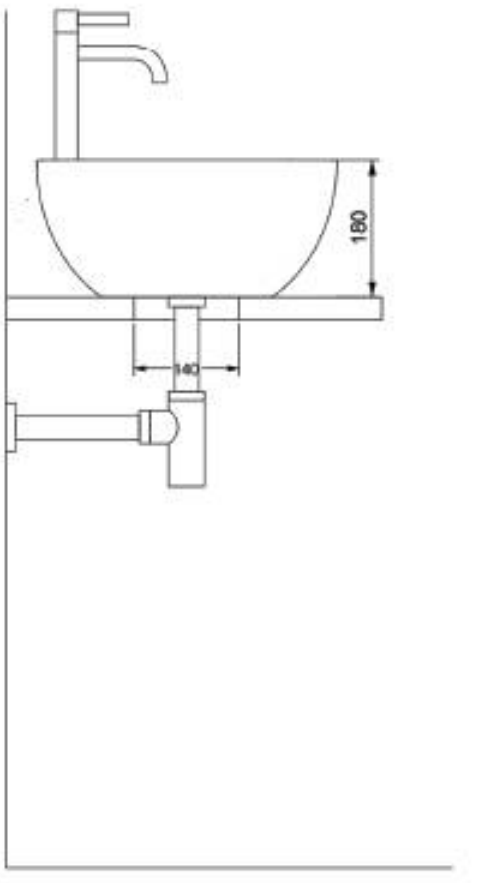

Bianco Lucido / Glossy *White*

cod. **BC60RB**

Colorato / *Colored*

cod. **BC60RBC**

op!

ARCADIA

ROUND

wc | bidet

da terra
back to wall

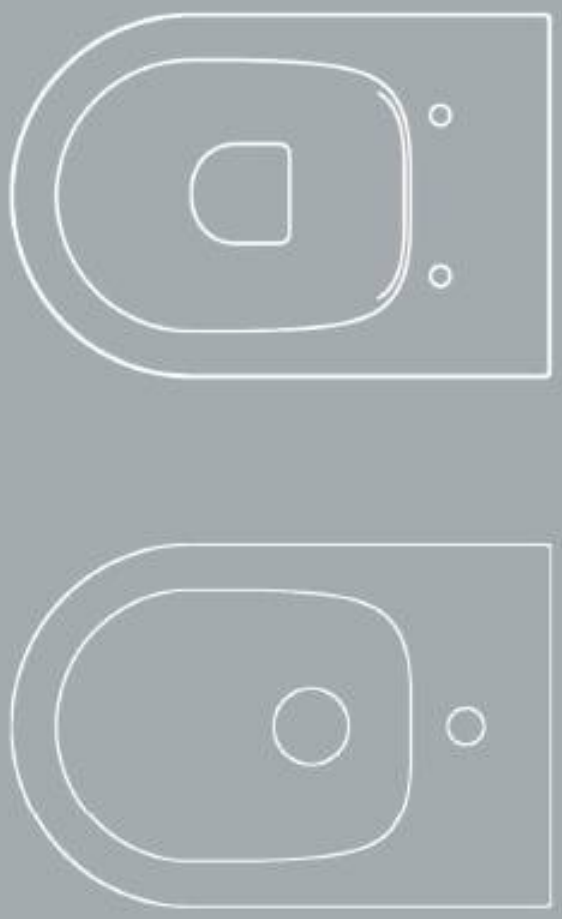

ARCADIA round

Collezione versatile, elegante dal design morbido e minimale. Arcadia round si compone di vasi, bidet, da terra o sospesi. Una collezione che può essere accosta a molte altre linee della nostra azienda.

Versatile, elegant collection with a soft and minimal design. The arcadia round collection consists of floor-standing or wall-hung toilets and bidets. A collection that can be combined with many other lines of our company.

op!

VASO 54 X 36 X H42

BIDET 54 X 36 X H42

ARCADIA round

op!

ROUND 54x36

vaso da terra | wc back to wall

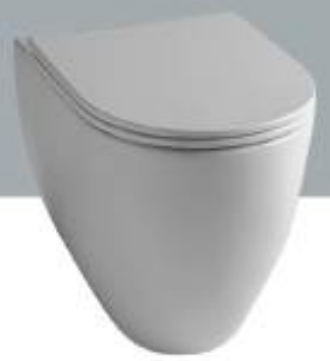

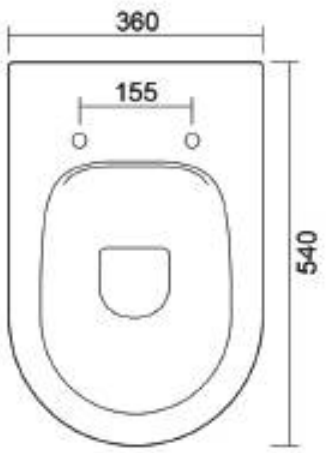

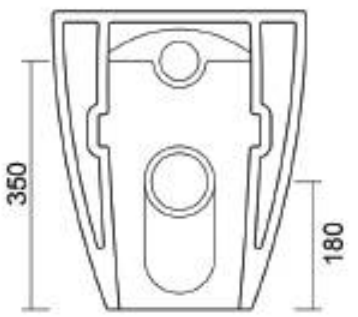

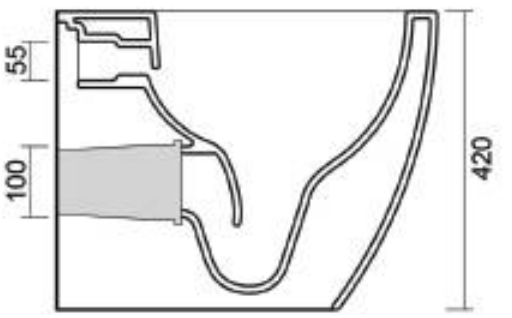

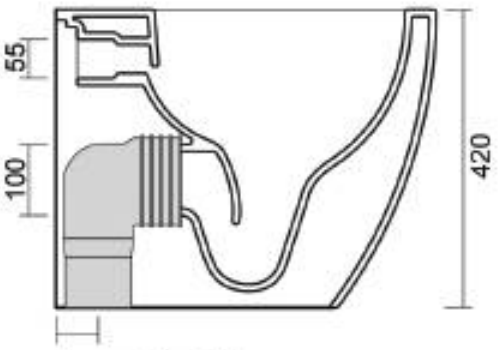

da mm 60 a 140

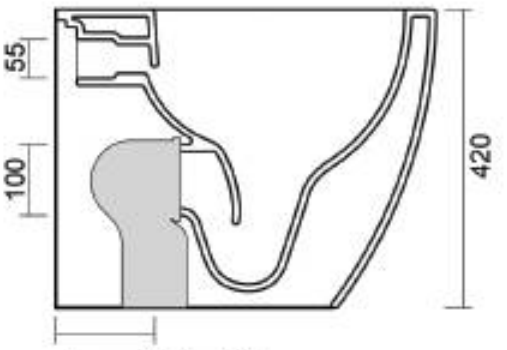

da mm 140 a ± 10

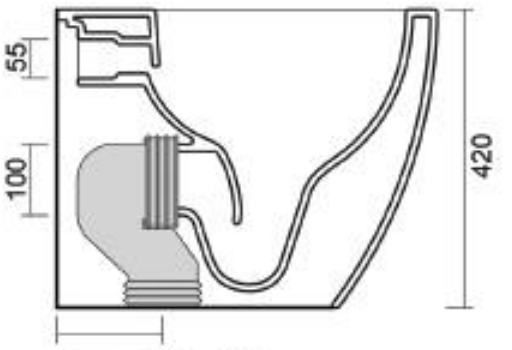

da mm 140 a 240

Bianco Lucido / Glossy *White*
cod. WCART

Colorato / *Colored*
cod. WCARTC

ARCADIA ROUND 54x36

bidet da terra | bidet back to wall

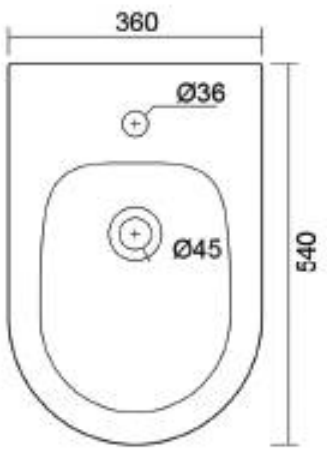

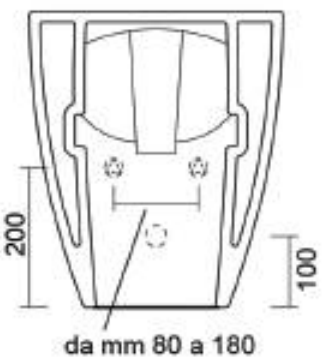

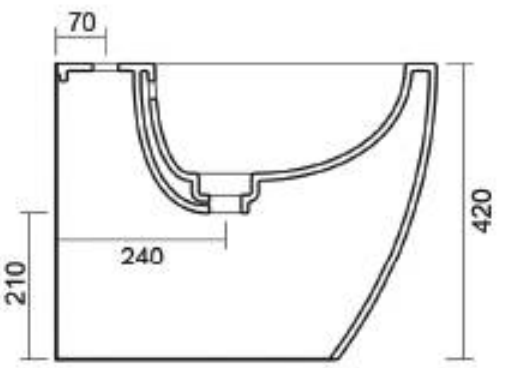

Bianco Lucido / Glossy *White*
cod. WCARS

Colorato / *Colored*
cod. WCARSC

ARCADIA

ROUND

wc | bidet

sospesi

wall hung

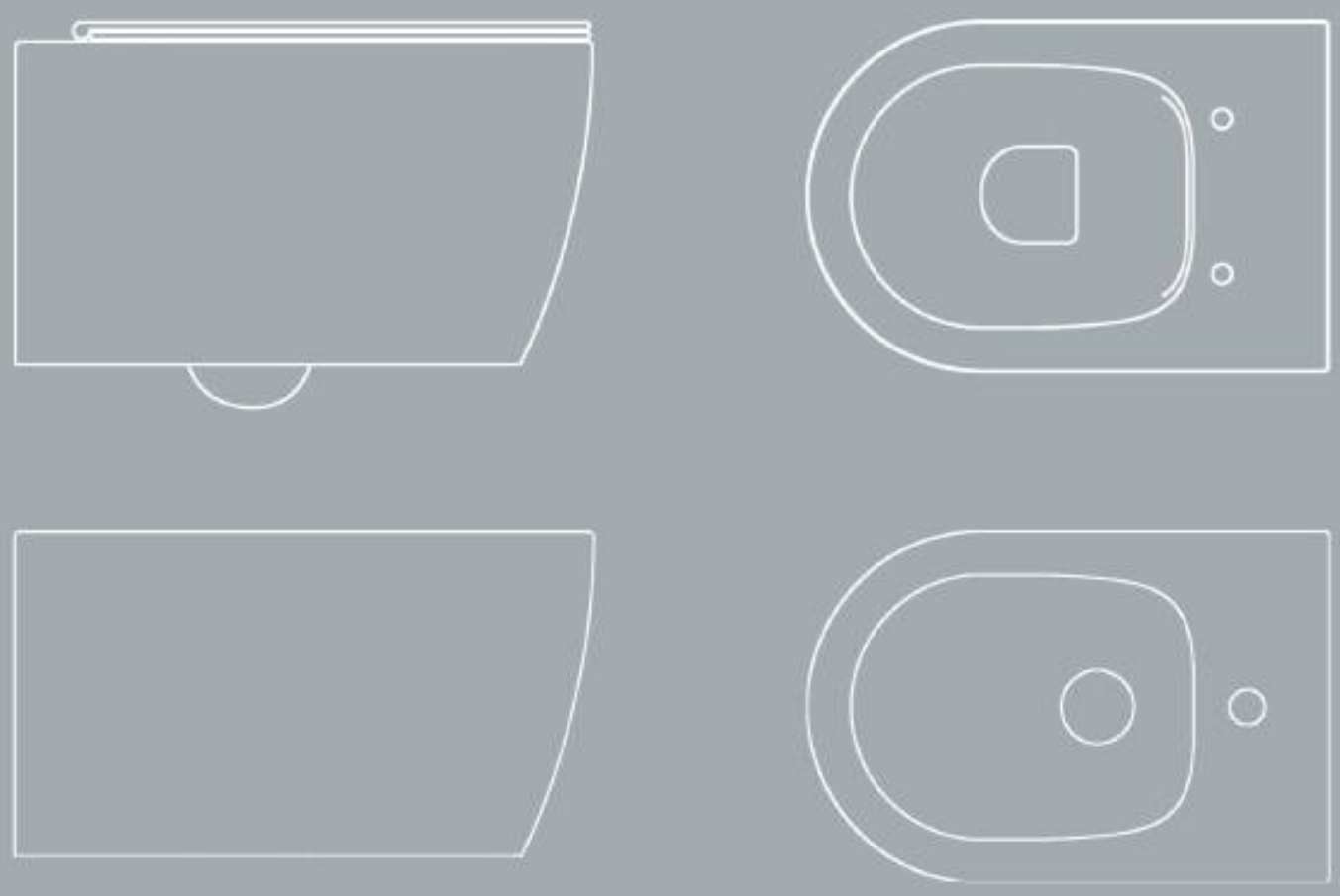

ARCADIA round

Collezione versatile, elegante dal design morbido e minimale. Arcadia round si compone di vasi, bidet, da terra o sospesi. Una collezione che può essere accosta a molte altre linee della nostra azienda.

Versatile, elegant collection with a soft and minimal design. The arcadia round collection consists of floor-standing or wall-hung toilets and bidets. A collection that can be combined with many other lines of our company.

VASO sospeso 54 X 36

BIDET sospeso 54 X 36

ARCADIA round

op!

ROUND 54x36

vaso sospeso | wc wall hung

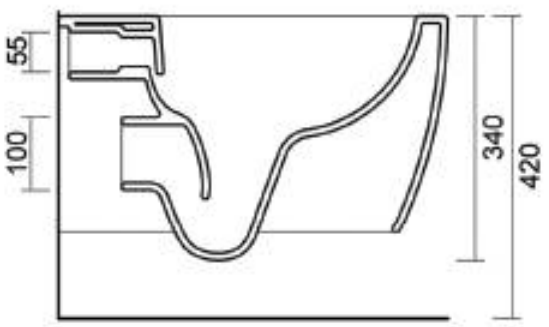

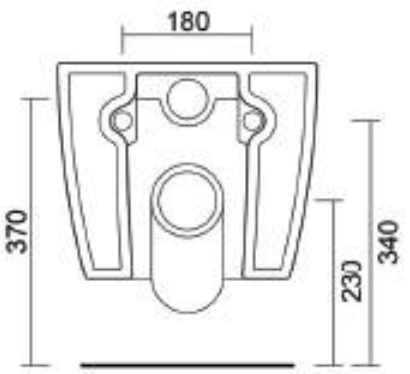

Bianco Lucido / Glossy *White*
cod.WCARS

Colorato / *Colored*
cod.WCARSC

ARCADIA ROUND 54x36

bidet sospeso | bidet wall hung

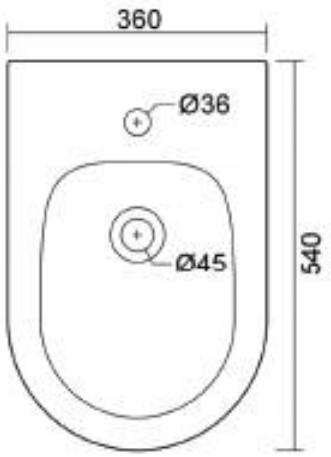

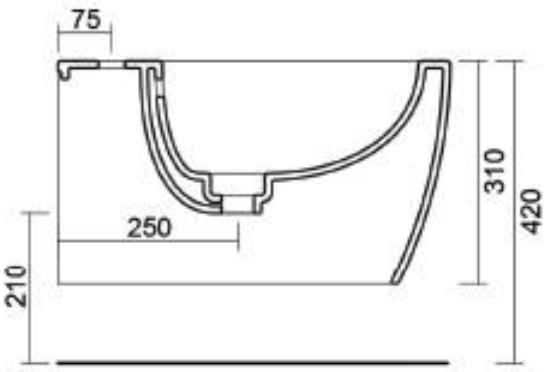

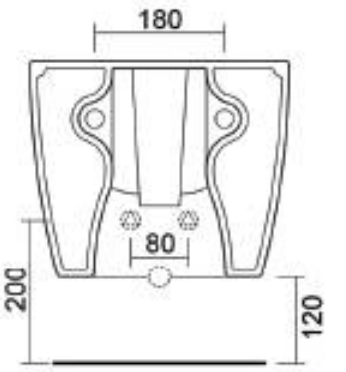

Bianco Lucido / Glossy *White*
cod. BTARS

Colorato / *Colored*
cod. BTARSC

ARCADIA

SQUARE

wc | bidet

da terra

back to wall

ARCADIA

square

Collezione Square dal design minimale e accattivante, si compone di vasi, bidet, da terra o sospesi. Una collezione che può essere accosta a molte altre linee della nostra azienda.

Square collection with a minimal and captivating design, it consists of floor-standing or wall-hung toilets, bidets. A collection that can be combined with many other lines of our company.

op!

VASO 54 X 36 X H42

BIDET 54 X 36 X H42

ARCADIA square

op!

ARCADIA

SQUARE 54x36

vaso da terra | wc back to wall

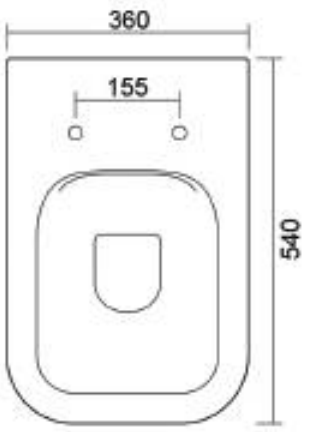

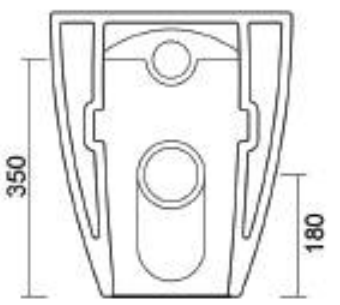

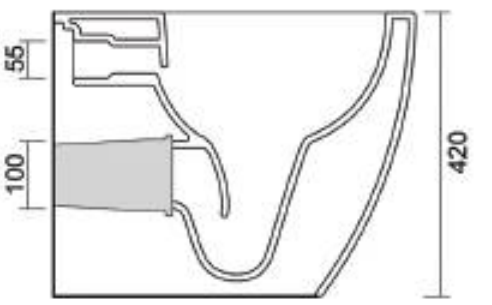

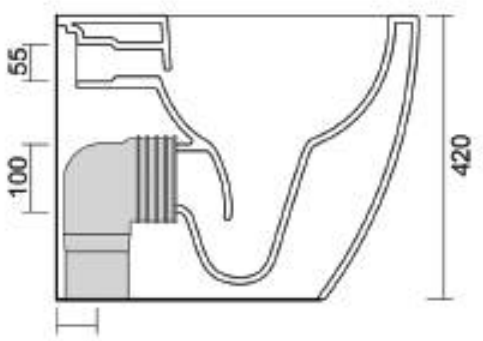

da mm 60 a 110

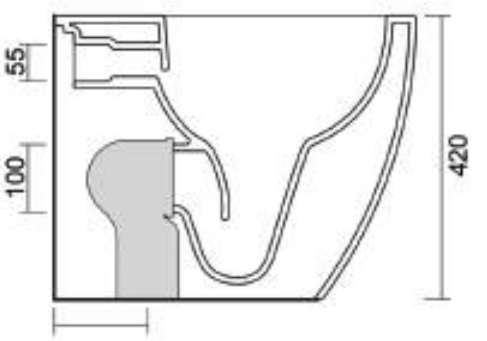

da mm 130 a ± 10

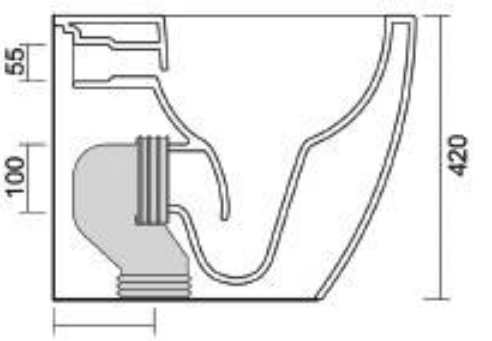

da mm 150 a 210

Bianco Lucido / Glossy *White*
cod. WCAST

Colorato / *Colored*
cod. WCASTC

op!

ARCADIA SQUARE 54x36

bidet da terra | bidet back to wall

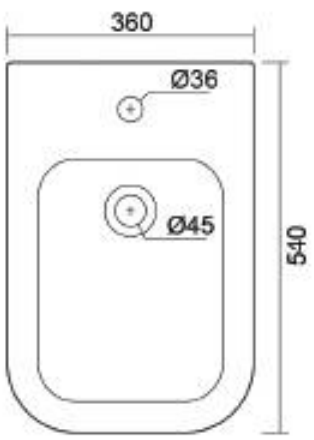

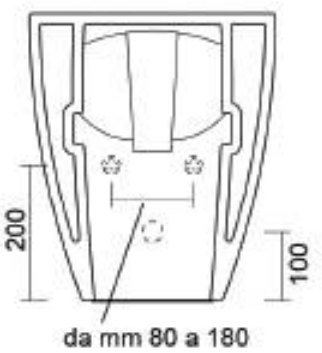

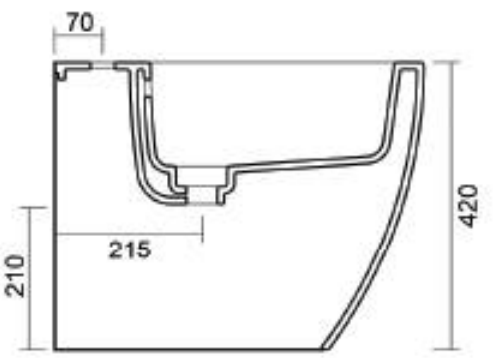

Bianco Lucido / Glossy *White*
cod. WCASS

Colorato / *Colored*
cod. WCARSC

ARCADIA SQUARE

wc | bidet

sospesi
wall-hung

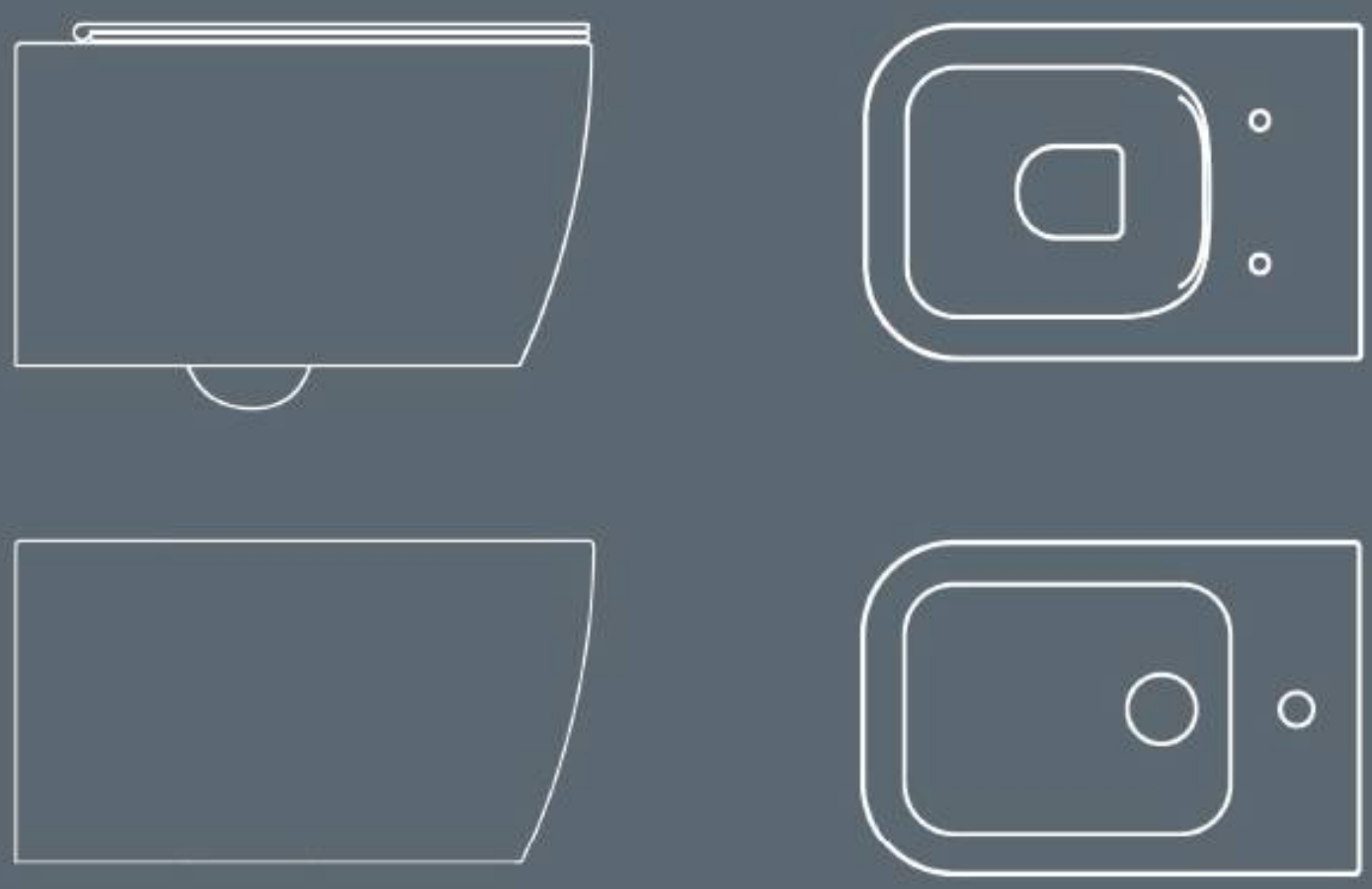

ARCADIA

square

Collezione Square dal design minimale e dalle forme squadrate e accattivanti, si compone di vaso, bidet, da terra o sospesi. Una collezione che può essere accosta a molte altre linee della nostra azienda.

Square collection with a minimal design and squared and captivating shapes, it consists of floor-standing or wall-hung toilets, bidets. A collection that can be combined with many other lines of our company.

op!

VASO 54 X 36

BIDET 54 X 36

ARCADIA square

op!

ARCADIA SQUARE 54x36

vaso sospeso | wall-hung wc

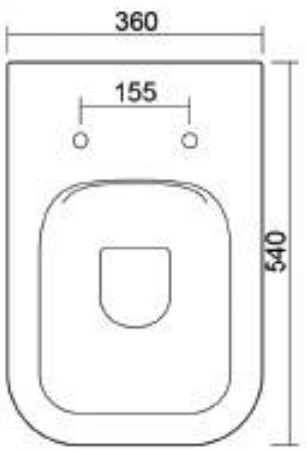

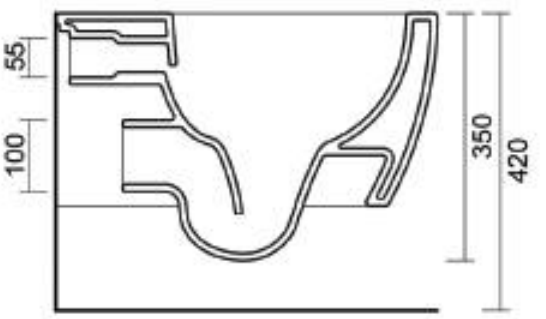

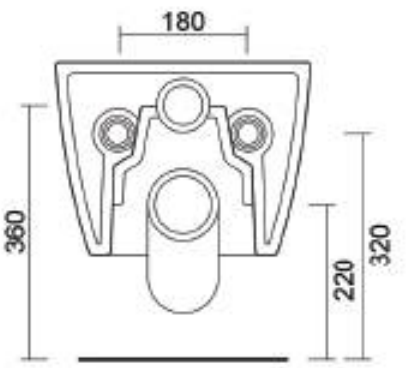

Bianco Lucido / Glossy *White*
cod. WCASS

Colorato / *Colored*
cod. WCASSC

ARCADIA

SQUARE 54x36

bidet sospeso | wall-hung bidet

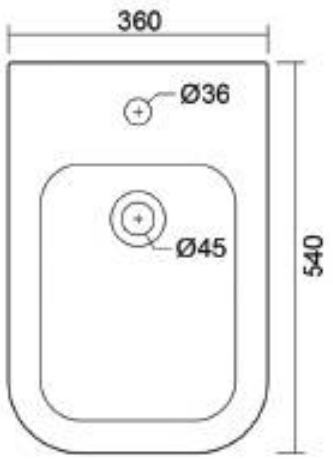

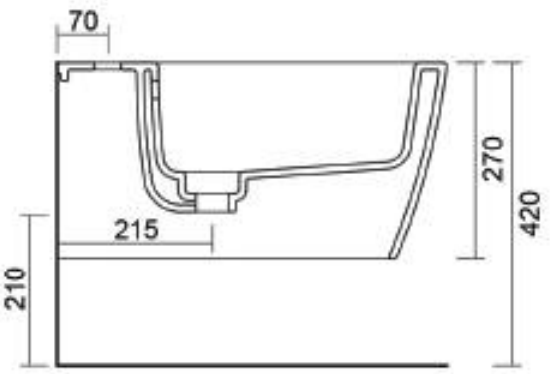

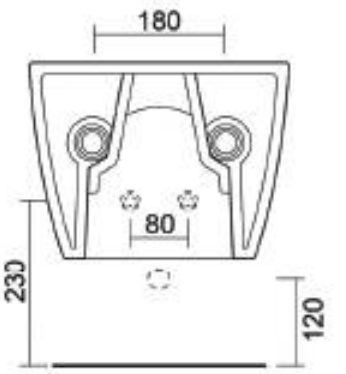

Bianco Lucido / Glossy *White*
cod. BTASS

Colorato / *Colored*
cod. BTASSC

BUTLER

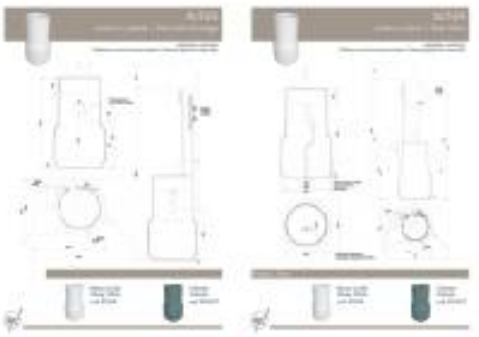

CUSHION

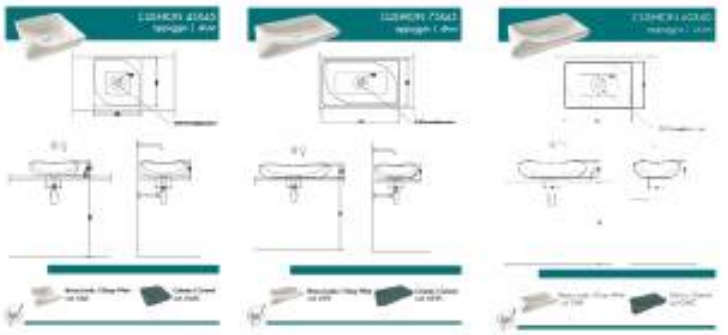

AQUA

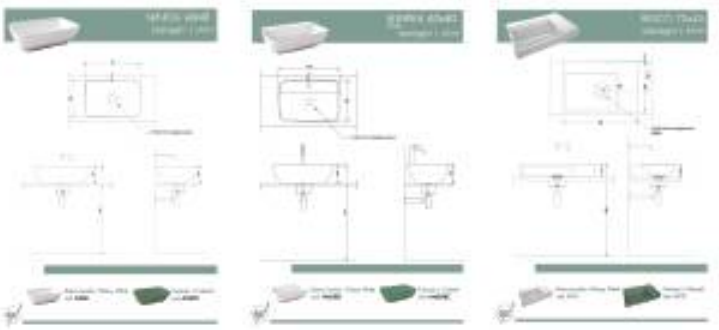

FIUMELATTE

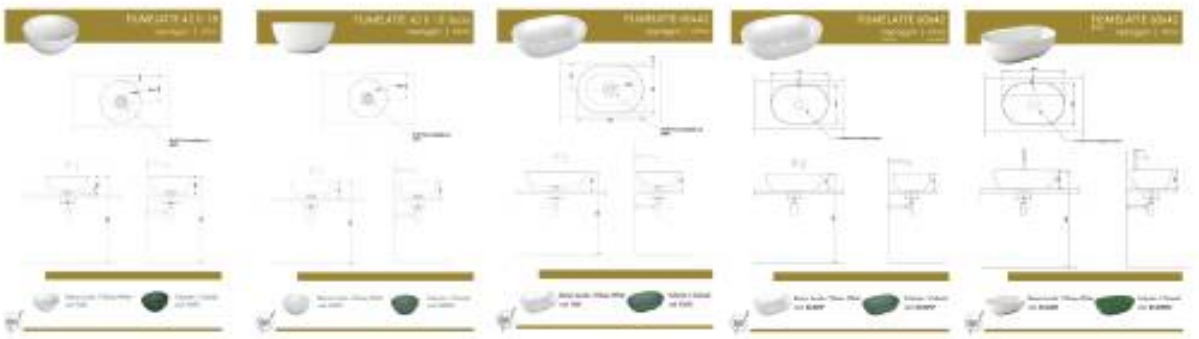

ROUND

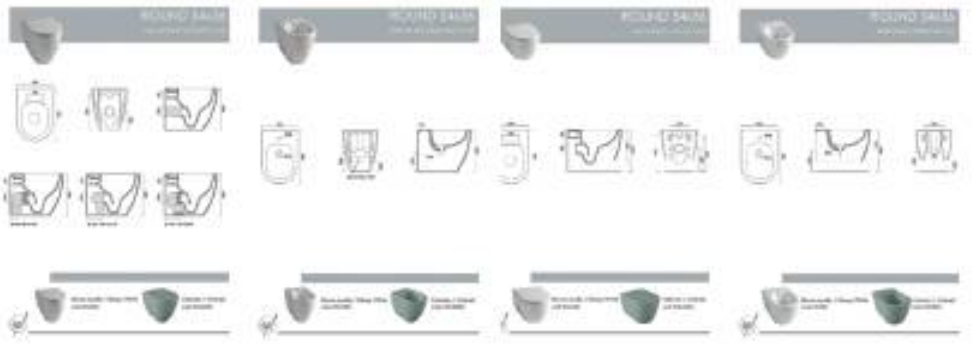

SQUARE

N.B. Le misure indicate possono subire variazioni, dovuta ad un'usura degli stampi o a piccole variazioni tecniche relative alle materie prime che compongono l'impasto.

ATTENZIONE: le quote di installazione si riferiscono ad un impianto standard, sono generiche ed indicative.

Si consiglia di adattare le quote in base alle prorpie esigenze.

N.B. Dimensions may undergo variations, due to wear of the molds or to small technical variations relating to the raw materials that make up the dough.

ATTENTION: the installation sheets refer to a standard system, they are generic and indicative.

We recommend that you adapt the quotas according to your needs.

COLORI LAVABI
Washbasin colors

MONNA Lucido
MONNA Glossy

MONNA Opaco
MONNA Matt

MORRONE
MORRONE

FUSCO Lucido
FUSCO Glossy

CRISPI Lucido
CRISPI Glossy

CRISPI Opaco
CRISPI Matt

ABATE
ABATE

ELCETO
ELCETO

VIRGILIO Opaco
VIRGILIO Matt

VIRGILIO Lucido
VIRGILIO Glossy

TERMINILLO
TERMINILLO

RUFENO
RUFENO

GIANO Lucido
GIANO Glossy

LIVATA
LIVATA

NURIA Opaco
NURIA Matt

NURIA Lucido
NURIA Glossy

VENERE Opaco
VENERE Matt

VENERE Lucido
VENERE Glossy

ARTEMISIO Opaco
ARTEMISIO Matt

ARTEMISIO Lucido
ARTEMISIO Glossy

op!

COLORI wc-bidet

wc-bidet colors

VENERE Opaco
VENERE Matt

VENERE Lucido
VENERE Glossy

ARTEMISIO Opaco
ARTEMISIO Matt

ARTEMISIO Lucido
ARTEMISIO Glossy

Colori disponibili solo su richiesta. / Colors available only on request.

LIVATA
LIVATA

CRISPI Opaco
CRISPI Matt

ABATE
ABATE

ELCETO
ELCETO

FUSCO Lucido
FUSCO Glossy

NURIA Lucido
NURIA Glossy

Le eventuali variazioni di colore non possono essere considerate un difetto, in quanto garanzia della fattura completamente manuale e artigianale di un prodotto unico e di qualità.

The possible variations of the colour cannot be considered as defect, but as a guarantee of the completely artisan manufacturing of this unique and hight quality product.

ACCESSORI
accessories

Piletta click clack di scarico con tappo in ceramica | *Click clack drain with ceramic cap*

Bianco Lucido / *Glossy White*
cod. OPCL

Colorato / *Colored*
cod. OPCLC

Piletta click clack di scarico con tappo cromato | *Click clack drain with chrome cap*

Cromato / *Chrome*
cod. OPCC

Sifone a parete cromato | *Chrome wall siphon*

Cromato / *Chrome*
cod. OPSF

Coprivaso slim /*slim cover* ***"ROUND"***

Bianco classic / *Classic white*
cod. CPVR

Coprivaso Soft Closing Slim / *Soft Closing Slim Cover* ***"ROUND"***

Bianco classic / *Classic white*
cod. CPVSRC

Colorato / *Clolored*
cod. CPVSRCC

Coprivaso slim /*slim cover* ***"SQUARE"***

Bianco classic / *Classic white*
cod. CPVS

Coprivaso Soft Closing Slim / *Soft Closing Slim Cover* ***"SQUARE"***

Bianco classic / *Classic white*
cod. CPVSSC

Colorato / *Clolored*
cod. CPVSSCC

ACCESSORI
accessories

Curva di scarico Wc a terra traslata / *Translated WC discharge curve on the ground*

cod. OPCSTT

Curva di scarico Wc a terra traslata 90° / *90° shifted WC discharge bend on the ground*

cod. OPCSTT90

Curva di carico Wc a terra / *Load curve WC on the ground*

cod. OPCST

Tubo di scarico Wc a parete / *Wall-mounted toilet drain pipe*

cod. OPTSP

Fissaggio rapido Ghost per wc e bidet terra /
Ghost quick fastener for floor-standing WC and bidet

cod. OPFT

Kit fissaggio per wc o bidet sospesi con chiave lunga /
Fixing kit for wall-hung toilet or bidet with long key

cod. OPFS

opesclamativo.it

OP!.....creatività in continua evoluzione quindi.....stay tuned.

FORATO

freestanding

Novità
Prossimamente

New
Coming soon

Lavabo in ceramica che può essere installato con la colonna o con un mobile basso.

Forato un lavabo free-standing di design dalla forma cilindrica, caratterizzato dalla fusione tra ceramica e metallo, i fori elementi decorativi donano trasparenza e leggerezza a una figura catalizzante al centro della stanza da bagno, ma che può anche dare un tocco ricercato ed elegante nell'antibagno o in altre stanze come la camera da letto.

Forato is a free-standing design washbasin with a cylindrical shape, characterized by the fusion between ceramic and metal, the perforated decorative elements give transparency and lightness to a catalysing figure at the center of the bathroom, but which can also give a refined and elegant touch in the 'antibathroom or in other rooms such as the bedroom.

www.opesclamativo.it

Design by
Flavio Scalzo
Team OP!

Forato

lavabo freestanding
e da appoggio

op!

F O R A T O

op!

opesclamativo.it

op! Collezione
collection

op!esclamativo

opesclamativo

opesclamativo

OP!

Sede operativa:
Via Galileo Galilei, 5,
01033 Civita Castellana VT
Italia

opesclamativo.it
info@opesclamativo.it
commerciale@opesclamativo.it
tecnico@opesclamativo.it

opesclamativo.it

Designer
Flavio SCALZO

opesclamativo